A131

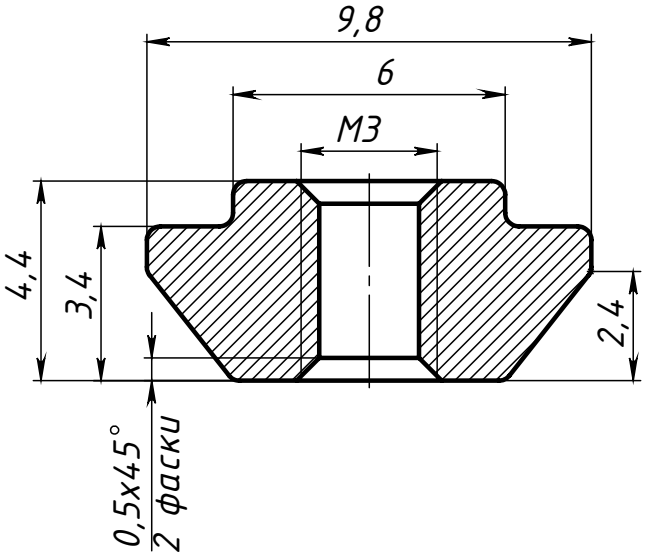

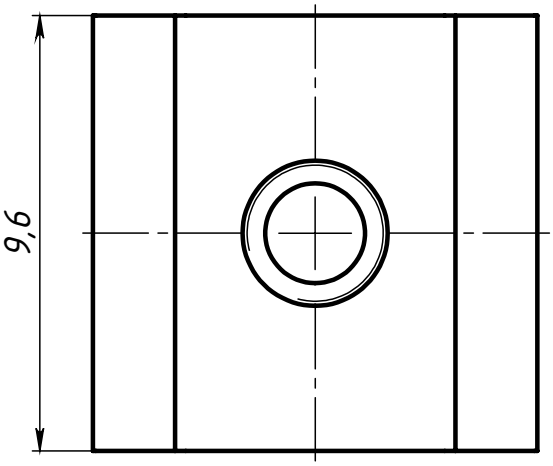

Размер неуказанных скруглений 0,3 мм

Изм.	Лист	№ докум.	Подп.	Дата	A131		
Разраб.		Карпов Д.			Сухарь пазовый M3, паз 6	Лит.	Масса: 2.30 г	Масштаб: 6:1
Пров.		Терёхин С.				Лист	Листов 1
Т. контр.							
Н. контр.					Оцинкованная сталь	СОБЕРИЗАВОД	
Утв.							

Перв. примен. | Справ. № | Подп. и дата | Инв. № дубл. | Взам. инв. № | Подп. и дата | Инв. № подл.

Файл: A131 Сухарь пазовый M3, паз 6

Шифр: | Копировал | Формат A4