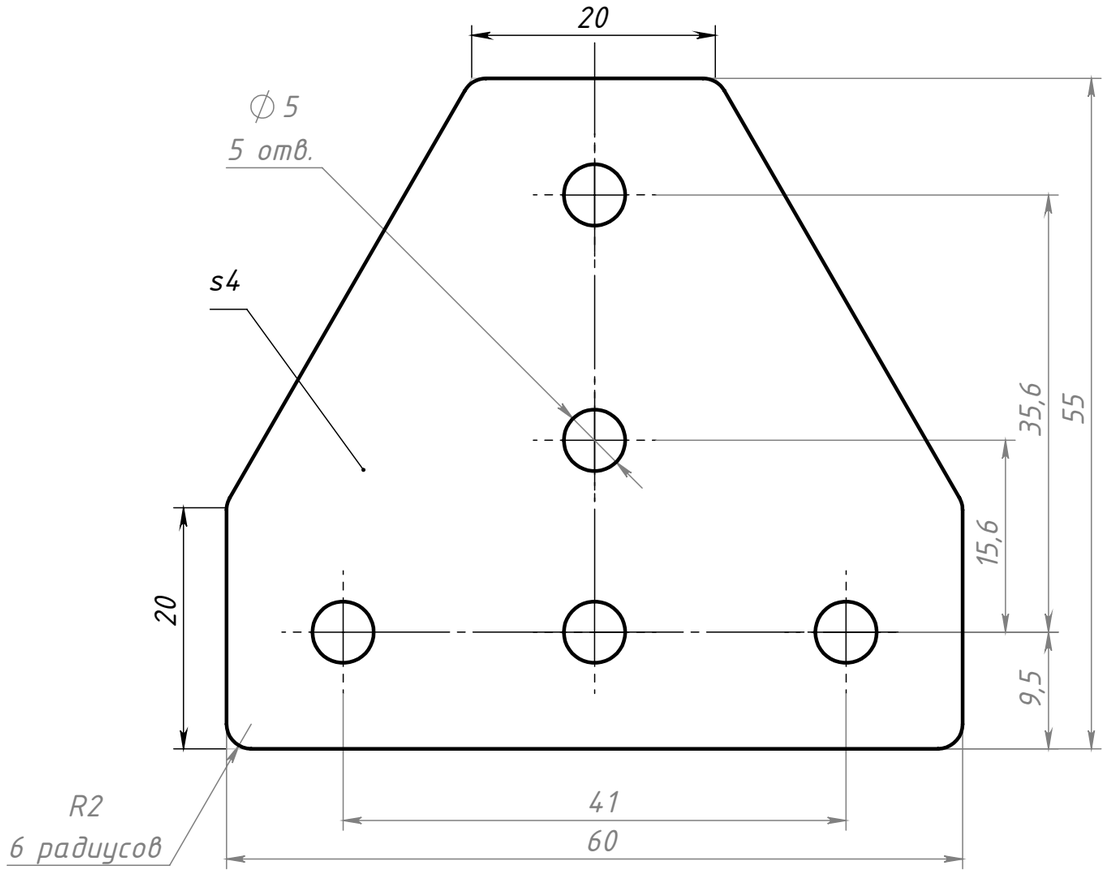


| | | | | | | | |
|---|---|---|---|---|---|---|---|
| | | | | | A304 | | |
| Изм. | Лист | № докум. | Подп. | Дата | Т-соединитель алюминиевый 60х60Х, паз 6 | Лит. | Масса: 29г | Масштаб: 2:1 |
| Разраб. | | | | | | Лист | Листов 1 |
| Пров. | | | | | | | |
| Т. контр. | | | | | | | |
| Н. контр. | | | | | Алюминий | soberizavod.ru | |
| Утв. | | | | | | | |

Шифр: Копировал Формат А3

Перв. примен. | Справ. № | Подп. и дата | Инв. № дубл. | Взам. инв. № | Подп. и дата | Инв. № подп.

Файл: A304 Т-соединитель алюминиевый 60х60Х, паз 6