B836

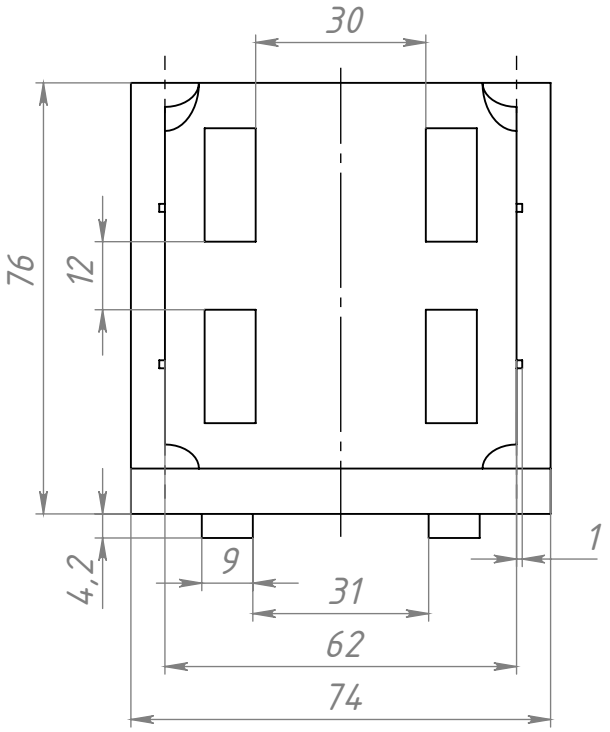

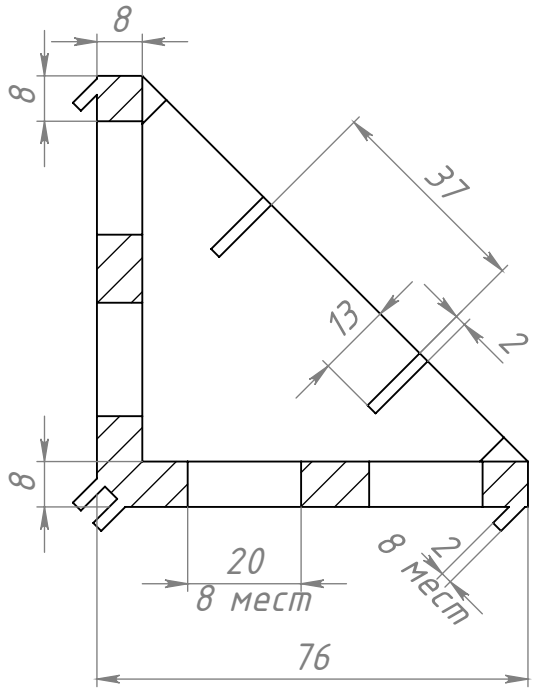

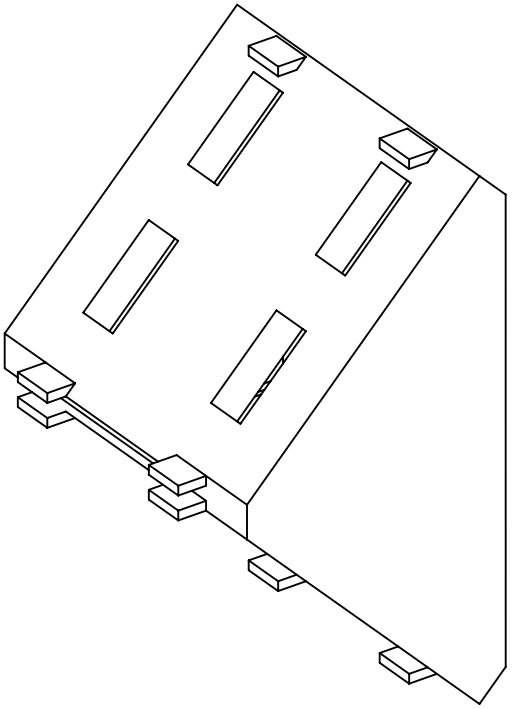

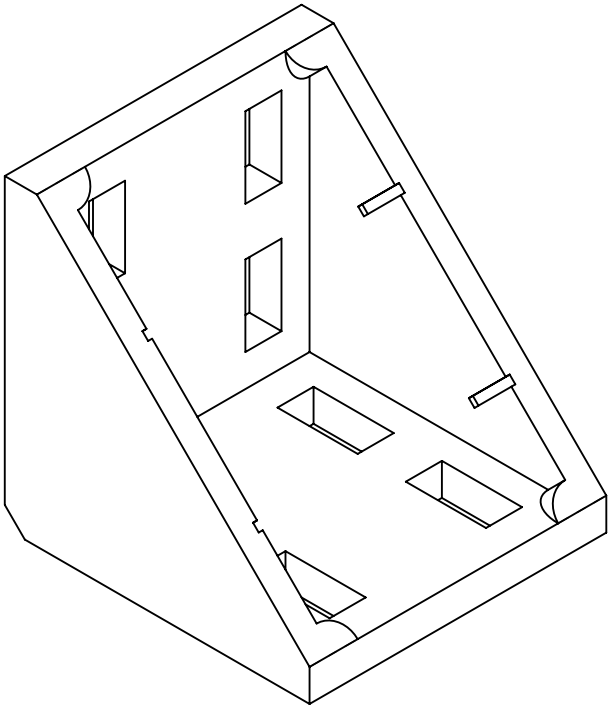

					B836		
Изм.	Лист	№ докум.	Подп.	Дата	Угловой алюминиевый соединитель 80x80_D, паз 10	Лит.	Масса: 0.191 / Масштаб: 0.75:1
Разраб.		Хнычкин М.				Лист	Листов 1
Пров.		Терёхин С.					
Т. контр.					Алюминий	СОБЕРИ ЗАВОД КОНСТРУКЦИОННЫЙ ПРОФИЛЬ	
Н. контр.							
Утв.							

Перв. примен. | Справ. № | Подп. и дата | Инв. № дубл. | Взам. инв. № | Подп. и дата | Инв. № подл.

Шифр: | Копировал | Формат A4

Файл: B836 Угловой алюминиевый соединитель 80x80_D, паз 10