#059

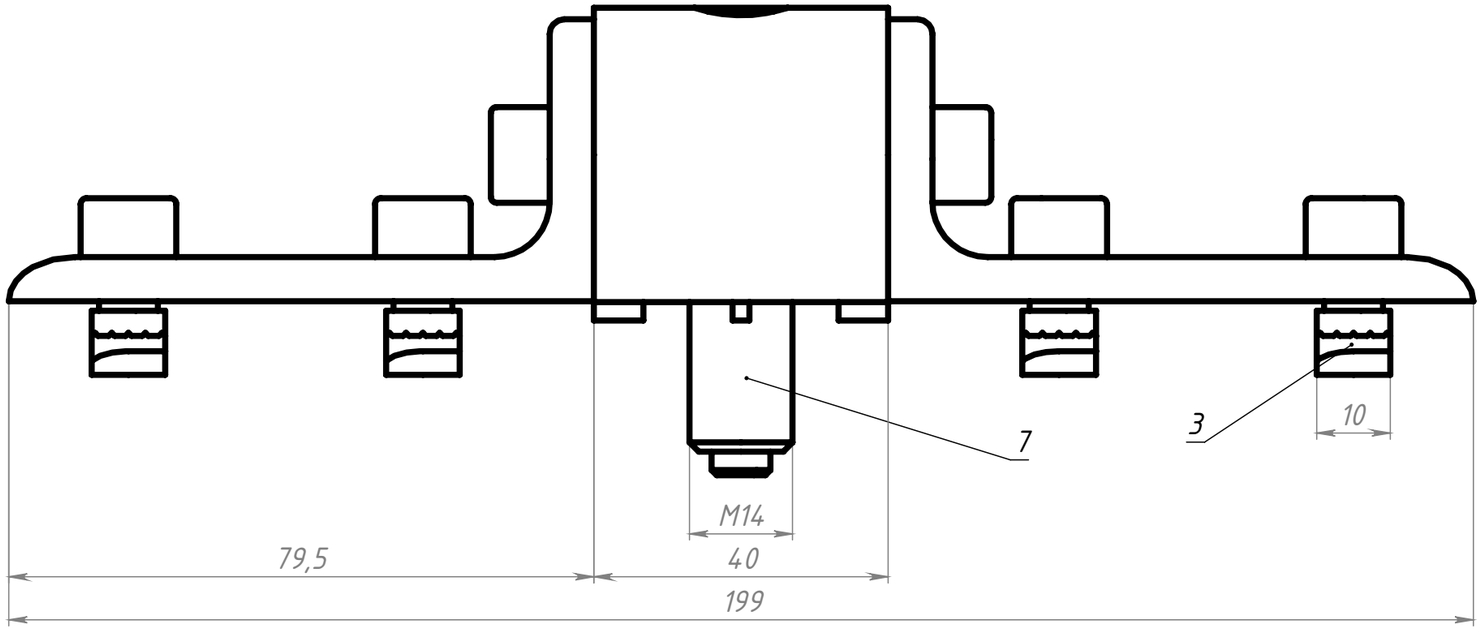

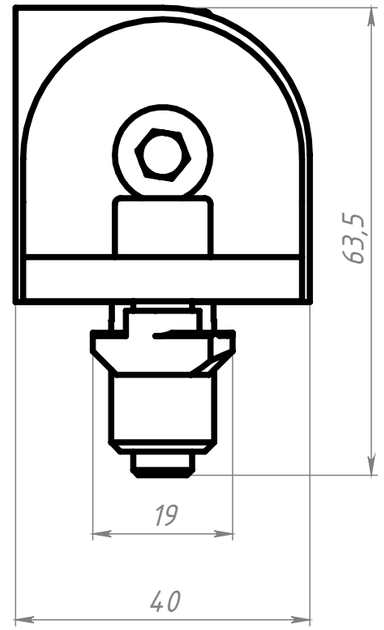

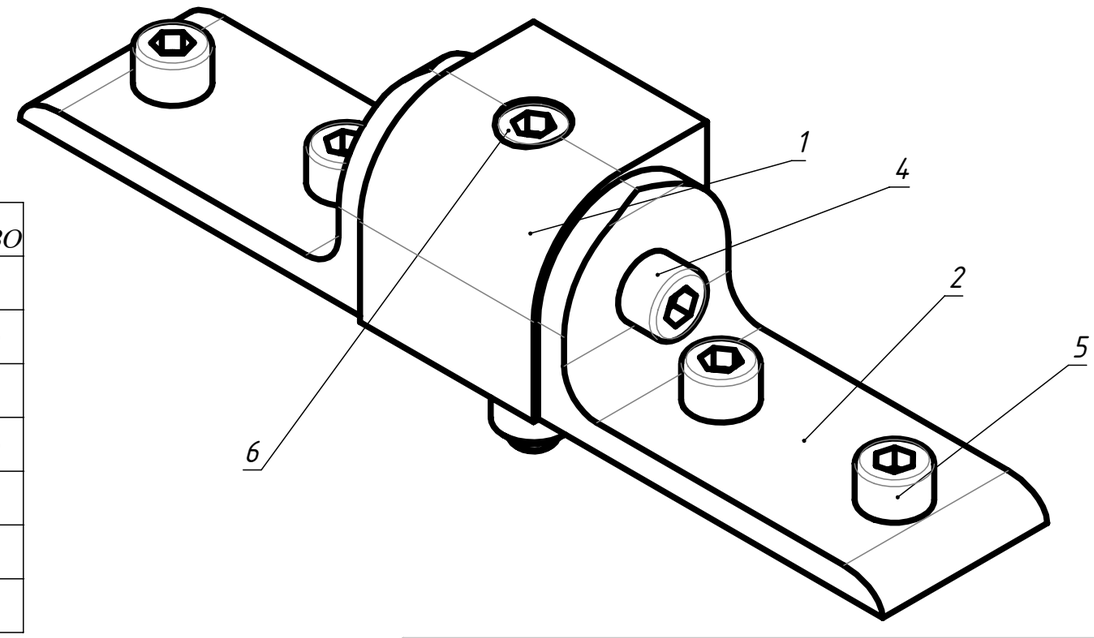

ПОЗИЦИЯ	ОБОЗНАЧЕНИЕ	Материал	К-ВО
1	A454 Поворотный кронштейн 90гр, паз 10	Алюминий	1
2	A459 Поворотный уголок, паз 10	Алюминий	2
3	D45 Т-гайка М8, паз 10	Оцинкованная сталь	4
4	M14 Винт цилиндр. с внутренним шест. M8 x 18 DIN 912	Оцинкованная сталь	2
5	D47 Винт цилиндр. с внутренним шест. M8 x16 DIN 912	Оцинкованная сталь	4
6	R10 Винт цилиндр. с внутренним шест. M8 x55 DIN 912	Оцинкованная сталь	1
7	D10 Втулка резьбовая M14 M8	Оцинкованная сталь	1

Изм.	Лист	№ докум.	Подп.	Дата
Разраб.		Терёхин С. А		
Пров.		Терёхин С. А		
Т. контр.				
Н. контр.				
Утв.				

#059

Комплект кронштейна 40x40-90гр 10-А с уголком, в торец профиля

Лит.	Масса	Масштаб
	432 г	1.2:1
Лист	Листов 1	

СОБЕРИЗАВОД

Версия: Копировал Формат А3

Перв. примен. #059

Справ. №

Подп. и дата

Инв. № дубл.

Взам. инв. №

Подп. и дата

Инв. № подл.

Файл: #059 Комплект кронштейна 40x40-90гр 10-А с уголком, в торец профиля