B821

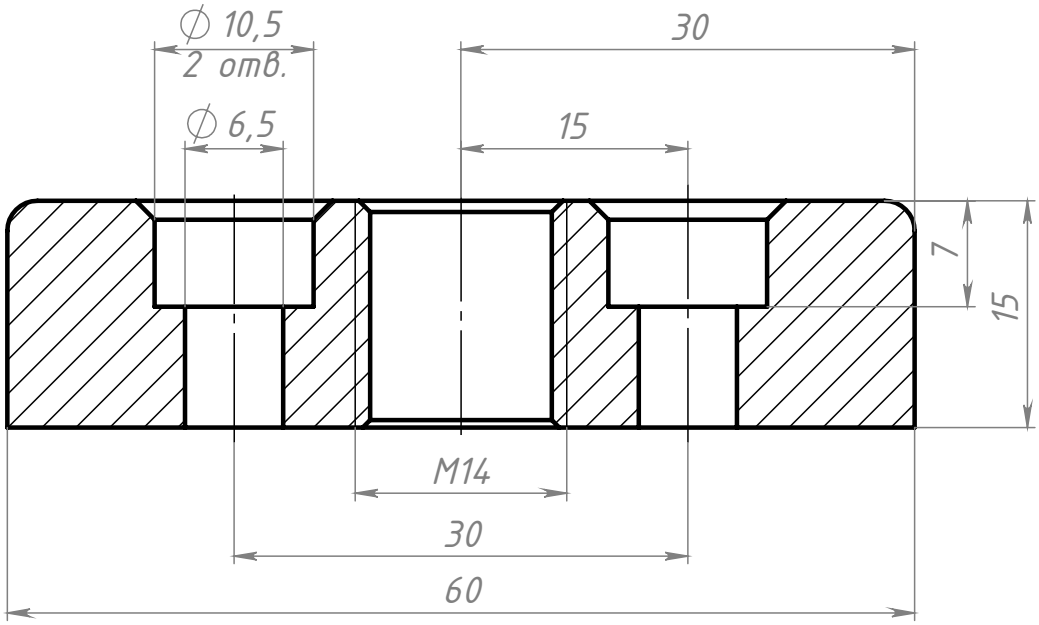

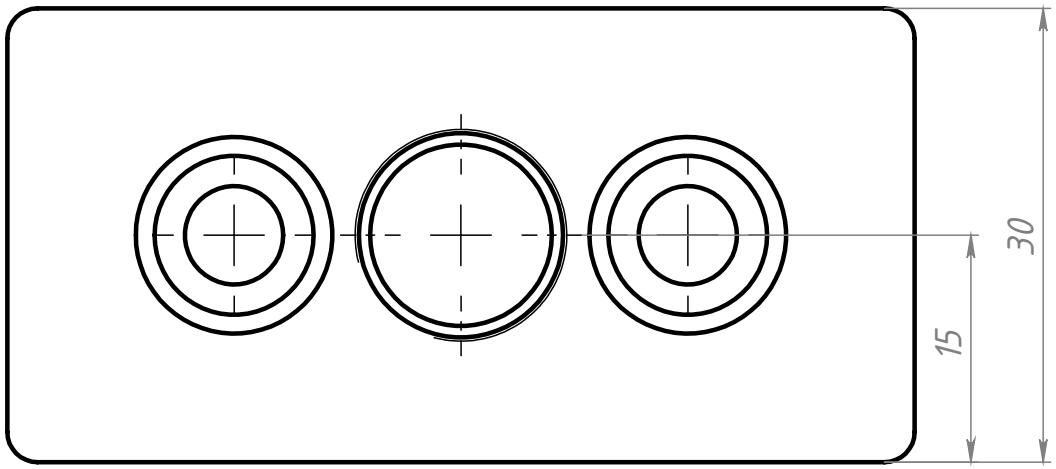

					B821		
Изм.	Лист	№ докум.	Подп.	Дата	Адаптер 30х60 D (Алюм) для опоры M14	Лит.	Масса 0.083 кг / Масштаб 2:1
Разраб.		Хнычкин М.				Лист	Листов 1
Пров.		Хнычкин М.			Алюминий	СОБЕРИ ЗАВОД КОНСТРУКЦИОННЫЙ ПРОФИЛЬ	
Т. контр.							
Н. контр.							
Утв.							

Перв. примен.

Справ. №

Подп. и дата

Инв. № дубл.

Взам. инв. №

Подп. и дата

Инв. № подл.

Шифр:

Копировал

Формат А4

Файл: B821 Адаптер 30х60_D (Алюм) для опоры M14