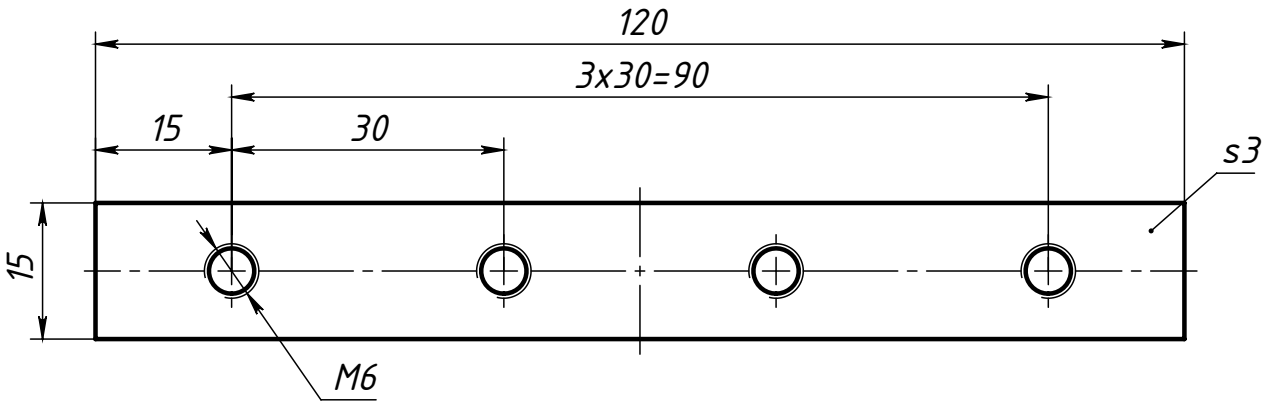

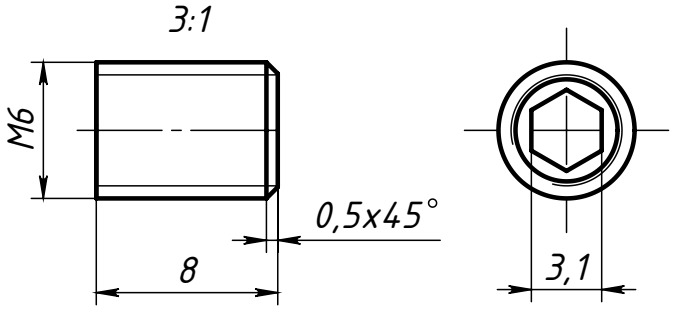

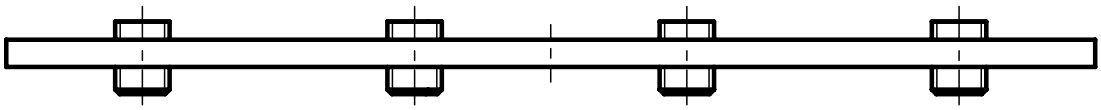

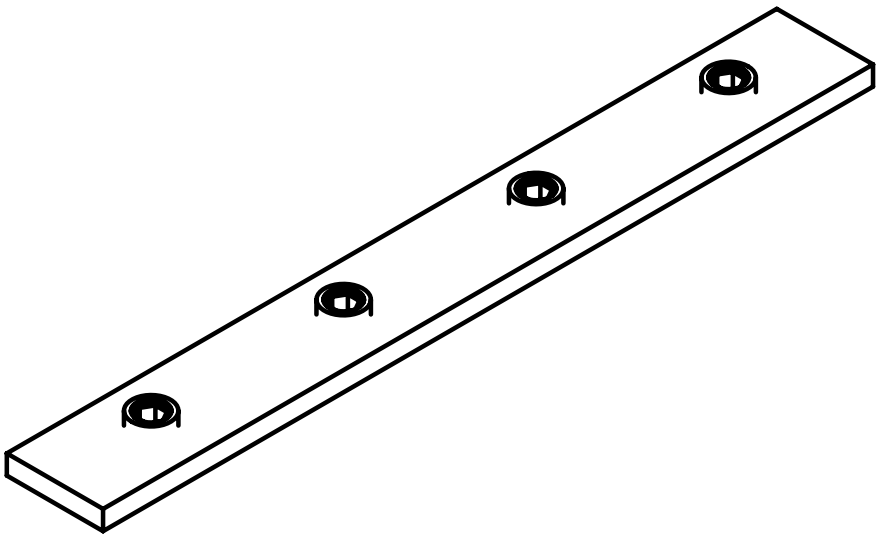

Изм.	Лист	№ докум.	Подп.	Дата
Разраб.				
Пров.				
Т. контр.				
Н. контр.				
Утв.				

Лит.	Масса	Масштаб
		1.2:1
Лист	Листов 1	

Оцинкованная сталь

Перв. примен.

Справ. №

Подп. и дата

Инв. № дубл.

Взам. инв. №

Подп. и дата

Инв. № подл.

Файл: SNSD.30.50.53. Линейный соединитель легкий 120 мм, паз 8(С09)

Шифр:

Копировал

Формат А4