SNSD.30.53.14.

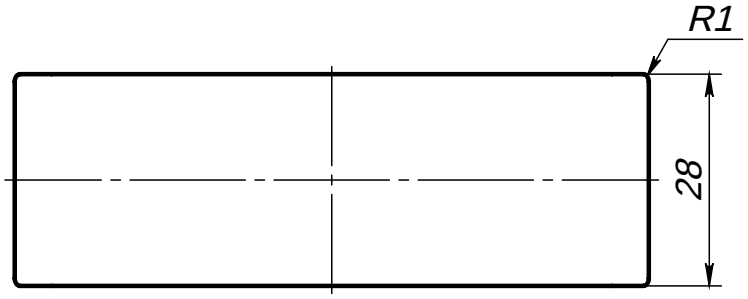

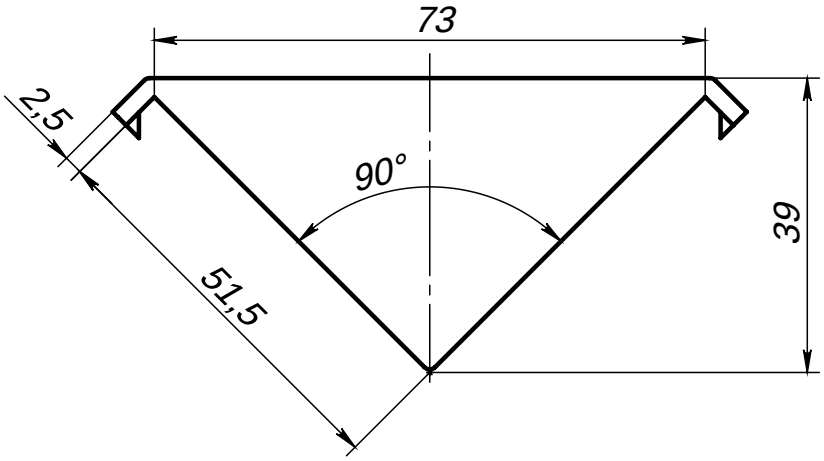

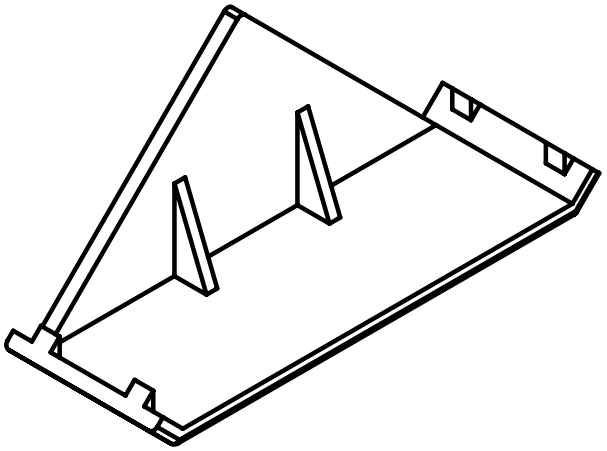

SNSD.30.53.14.

Кронштейн для крепления к стене 30*60(Х00)

Лист	Масса	Масштаб
	9.7 кг	1:1
Лист	Листов 1	

Σ-Л-ТАЛЕР

soberizavod.ru

Копировал

Формат A4

Перв. примен. | Справ. № | Подп. и дата | Инв. № дубл. | Взам. инв. № | Подп. и дата | Инв. № подл.

SNSD.30.53.14. Кронштейн для крепления к стене 30*60(Х00)