B783

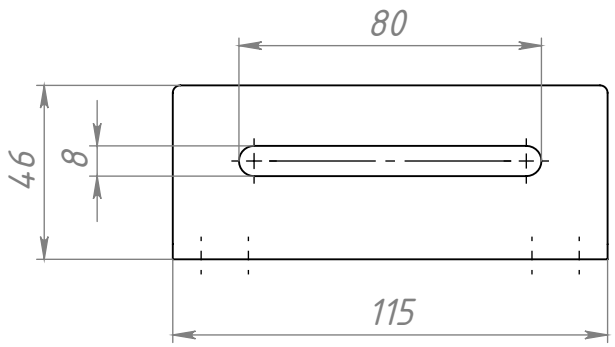

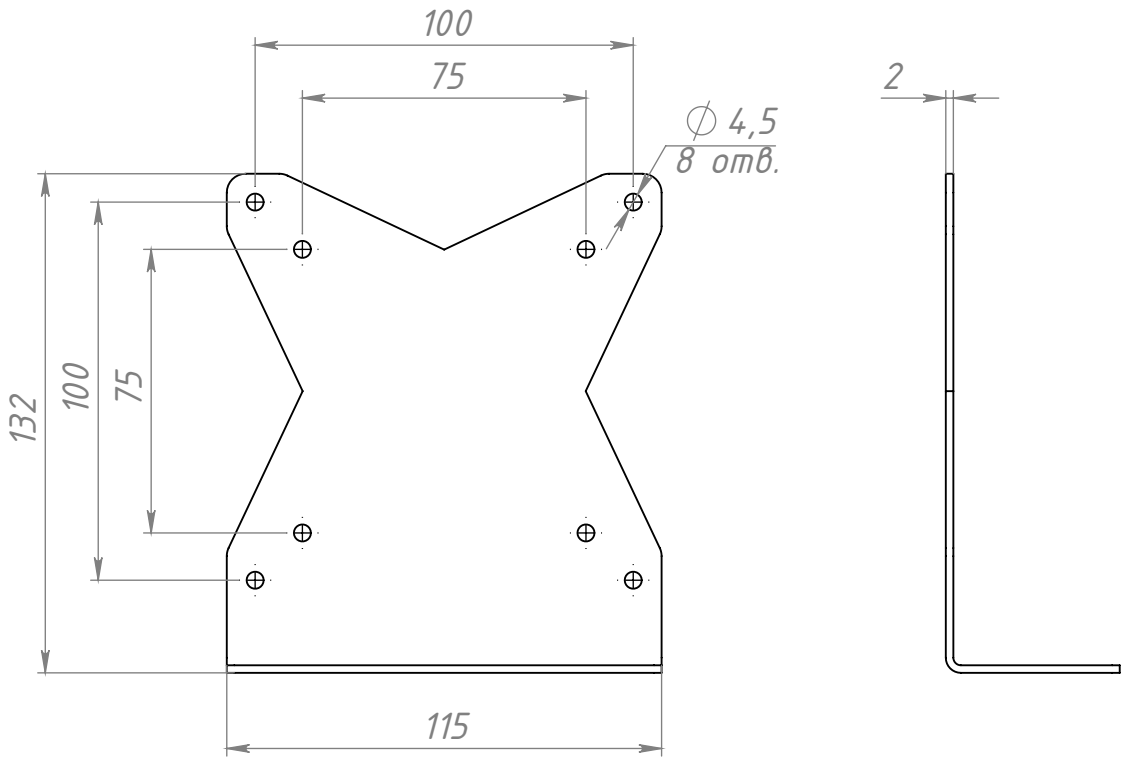

					B783		
Изм.	Лист	№ докум.	Подп.	Дата	Кронштейн под монитор	Лит. / Масса / Масштаб	0.26 / 1:2
Разраб.		Терёхин С.				Лист / Листов 1	
Пров.		Терёхин С.					
Т. контр.							
Н. контр.					08ПС	СОБЕРИ ЗАВОД КОНСТРУКЦИОННЫЙ ПРОФИЛЬ	
Утв.							

Перв. примен. | Справ. № | Подп. и дата | Инв. № дубл. | Взам. инв. № | Подп. и дата | Инв. № подл.

Шифр: | Копировал | Формат А4

Файл: B783 Кронштейн под монитор