B358

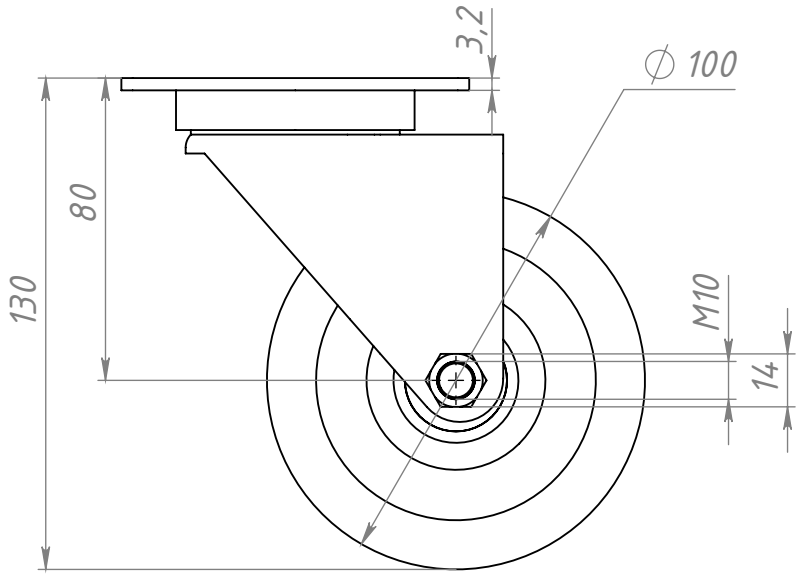

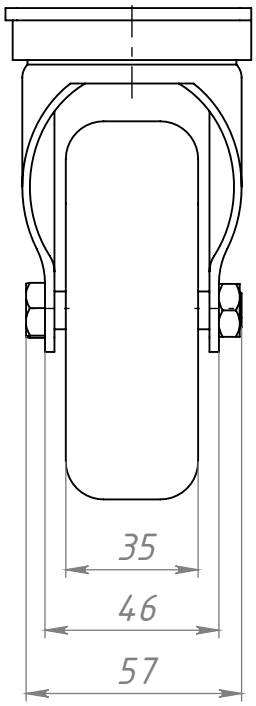

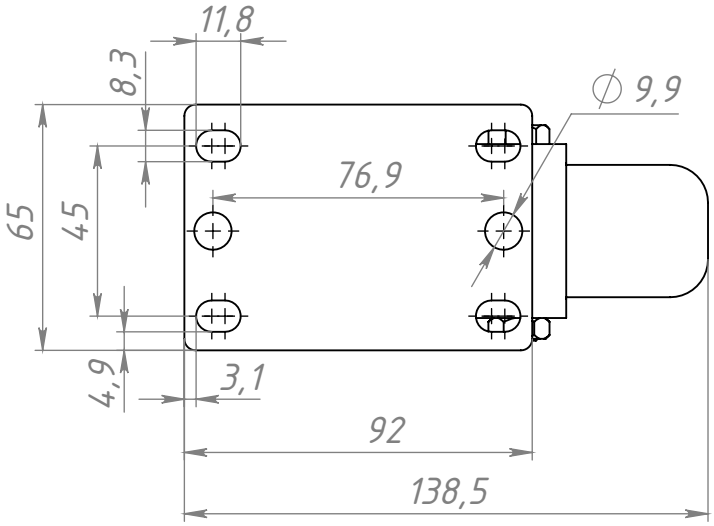

Изм.	Лист	№ докум.	Подп.	Дата	B358		
Разраб.		Хнычкин М.			Колесо Ф100 с платформой без тормоза	Лит.	Масса: 0.74 / Масштаб: 1:2
Пров.		Терёхин С.				Лист	Листов 1
Т. контр.							
Н. контр.							
Утв.							

СОБЕРИ ЗАВОД КОНСТРУКЦИОННЫЙ ПРОФИЛЬ

Перв. примен. | Справ. № | Подп. и дата | Инв. № дубл. | Взам. инв. № | Подп. и дата | Инв. № подл.

Шифр: | Копировал | Формат A4

Файл: B358 Колесо Ф100 с платформой без тормоза