SNSD.30.53.08.

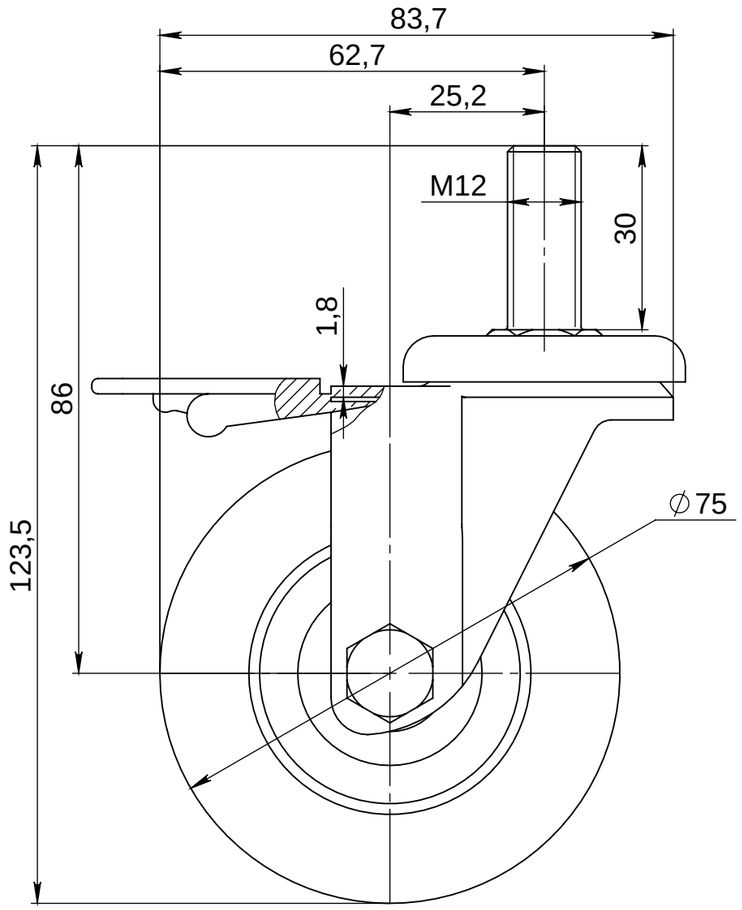

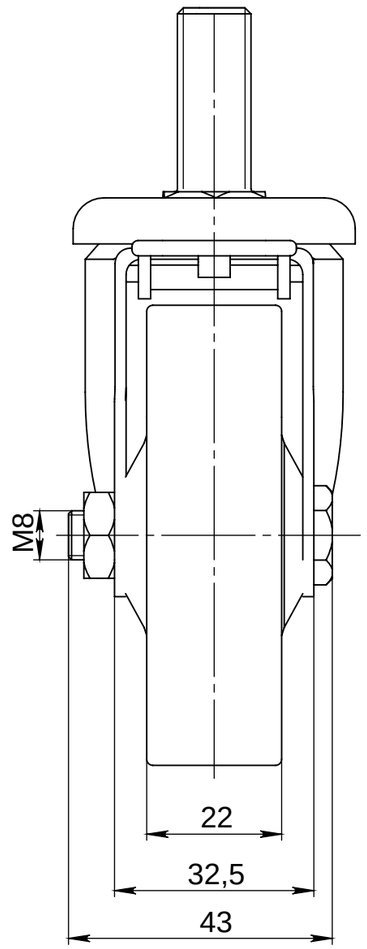

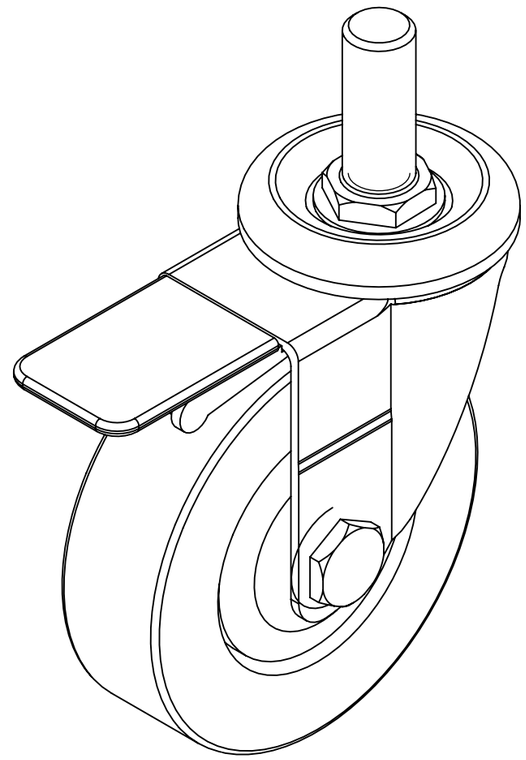

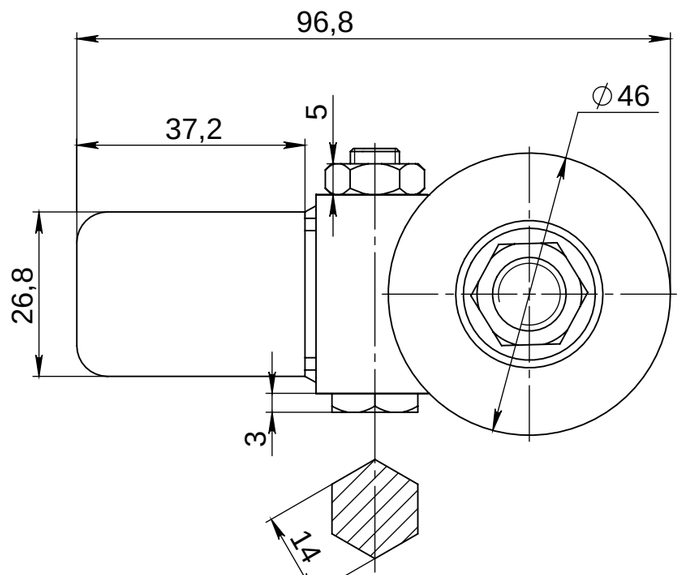

t ΛΠ. ΄ΜΦΧ	∞ ΘΣΞΨΠ.	cΣΘΤ.	d ΔΧΔ	SNSD.30.53.08.
ΘΔΛΥΔΕ.	i ΠΔΡΗΔΟΜΙΖd .			x ΣΟΙΦΣ Φ ΧΣΥΠΣΛΣΠ Ø75 M12x30(D78)
cΥΣΖ.	cΙΧΥΣΖt .			
΄. ΞΣΡΧΥ.				
				Э ΫΜΡΞΣΖΔΡΡΔδ ΦΧΔΟα+ ΤΣΟΙΨΥΙΧΔΡ
¸. ΞΣΡΧΥ.				
΄΄ΧΖ.				

΄ΜΧ.	΄ΔΦΦΔ	΄ΔΦΈΧΔΕ
	0.35	1:1
΄ΜΦΧ	΄ΜΦΧΣΖ 1	

soberizavod.ru

΄ΙΜΩΥ: x ΣΤΜΥΣΖΔΟ ΄ΑΣΥΠΔΧ A3

ΑΔΝΟ: SNSD.30.53.08.x ΣΟΙΦΣ Φ ΧΣΥΠΣΛΣΠ Ø75 M12x30(D78)

cΙΥΖ. ΤΥΜΠΙΡ.

; ΤΥΔΖ. ∞

cΣΘΤ. Μ ΘΔΧΔ

t PZ. ∞ ΘΨΕΟ.

u ΛΔΠ. ΜΡΖ. ∞

cΣΘΤ. Μ ΘΔΧΔ

t PZ. ∞ ΤΣΘΟ.