SNSS.30.70.07

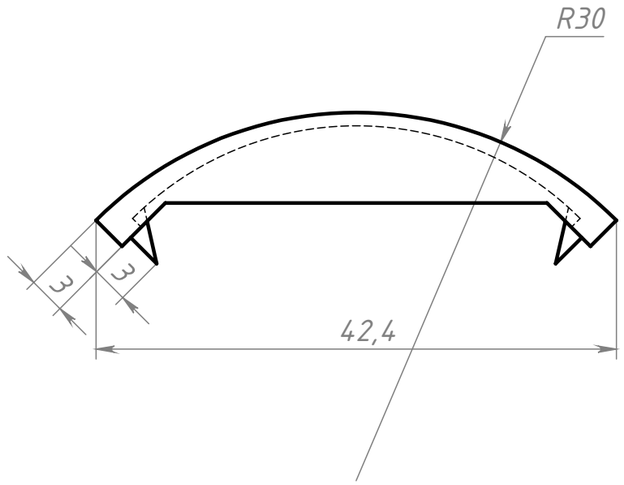

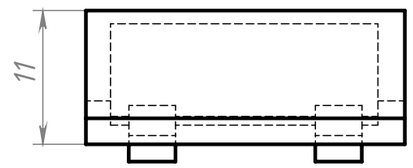

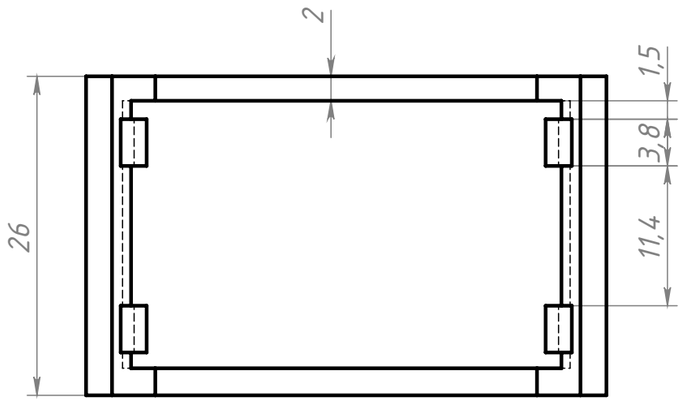

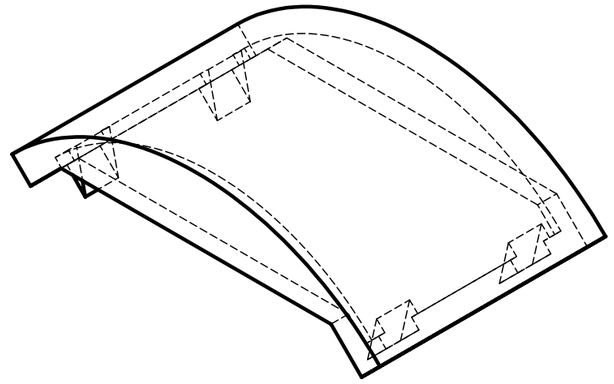

Изм.	Лист	№ докум.	Подп.	Дата	SNSS.30.70.07		
Разраб.		Терёхин С.			Заглушка для углового алюминиевого соединителя 30x30(T00)	Лит.	Масса: 2.6 г; Масштаб: 2:1
Пров.		Амангалиев Д.				Лист	Листов 1
Т. контр.							
Н. контр.					ABS-пластик	soberizavod.ru	
Утв.							

Шифр: Копировал Формат А3

Перв. примен. | Справ. № | Подп. и дата | Инв. № дубл. | Взам. инв. № | Подп. и дата | Инв. № подл.

Файл: SNSS.30.70.07 Заглушка для углового алюминиевого соединителя 30x30(T00)