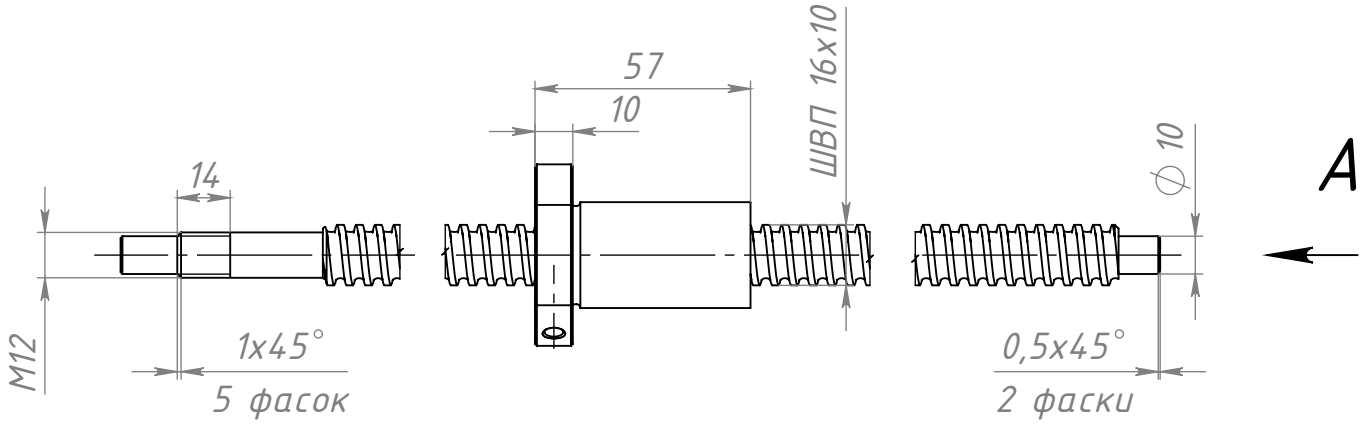

A (1 : 1)

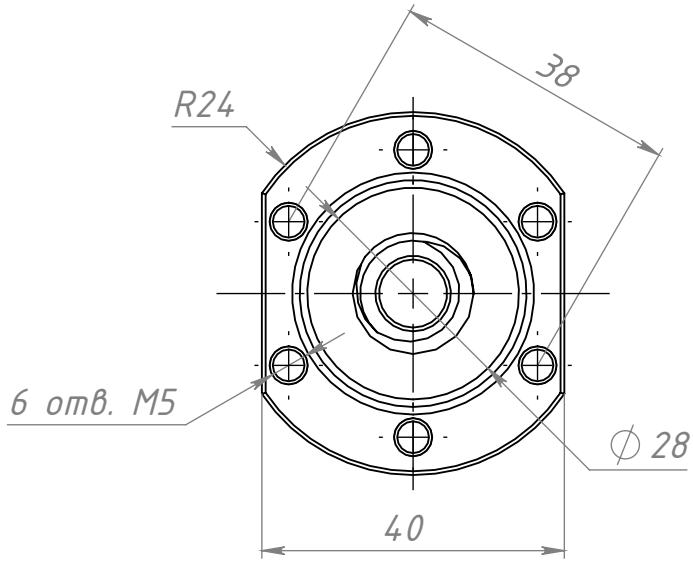

					C275		
Изм.	Лист	№ докум.	Подп.	Дата	Обработанный винт ШВП с гайкой SFU1610, L = 800мм	Лит.	Масса 1.20 / Масштаб 1:2
Разраб.		Муноз М.А.		20.11.2026		Лист	Листов 1
Пров.		Муноз М.А.		20.11.2026			
Т. контр.							
Н. контр.					Подшипниковая сталь		
Утв.							

Шифр: Копировал Формат A4

СОБЕРИ ЗАВОД КОНСТРУКЦИОННЫЙ ПРОФИЛЬ

Перв. примен. | Справ. № | Подп. и дата | Инв. № дубл. | Взам. инв. № | Подп. и дата | Инв. № подл.

Файл: C275 Обработанный винт ШВП с гайкой SFU1610, L = 800мм