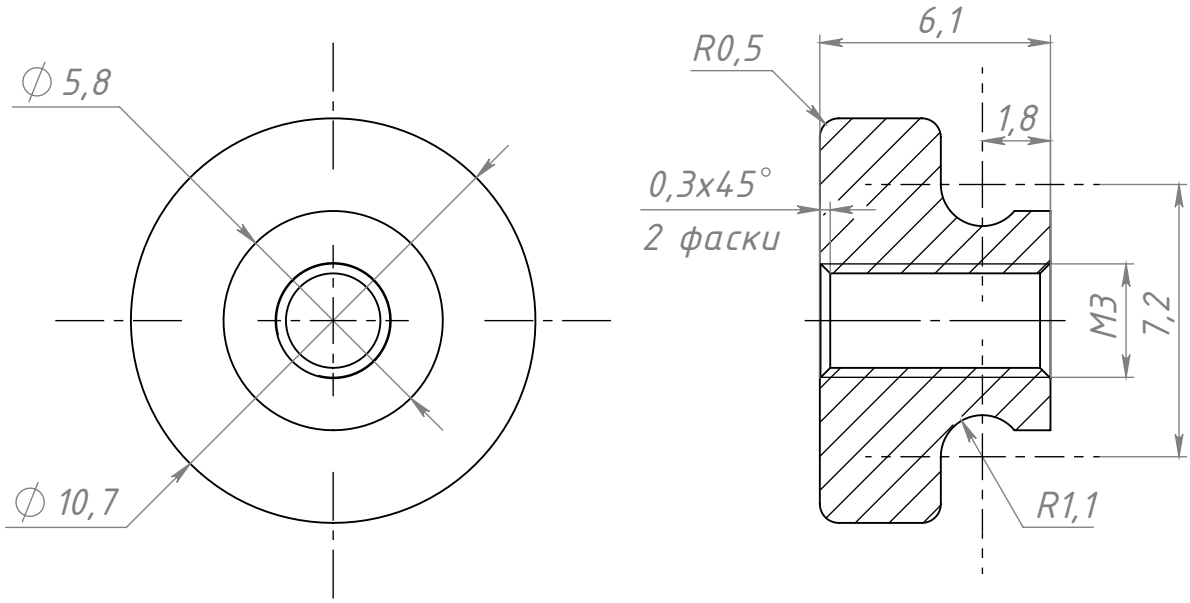

					С347		
Изм.	Лист	№ докум.	Подп.	Дата	Цинковая ручка с накаткой М3	Лит.	Масса	Масштаб
Разраб.		Муноз М.А.		13.11.2026			0.003	5:1
Пров.		Муноз М.А.		13.11.2026		Лист	Листов 1
Т. контр.							
Н. контр.					Цинк + сталь		
Утв.							

Перв. примен.

Справ. №

Подп. и дата

Инв. № дубл.

Взам. инв. №

Подп. и дата

Инв. № подл.

Шифр:

Копировал

Формат А4

Файл: С347 Цинковая ручка с накаткой М3