A801

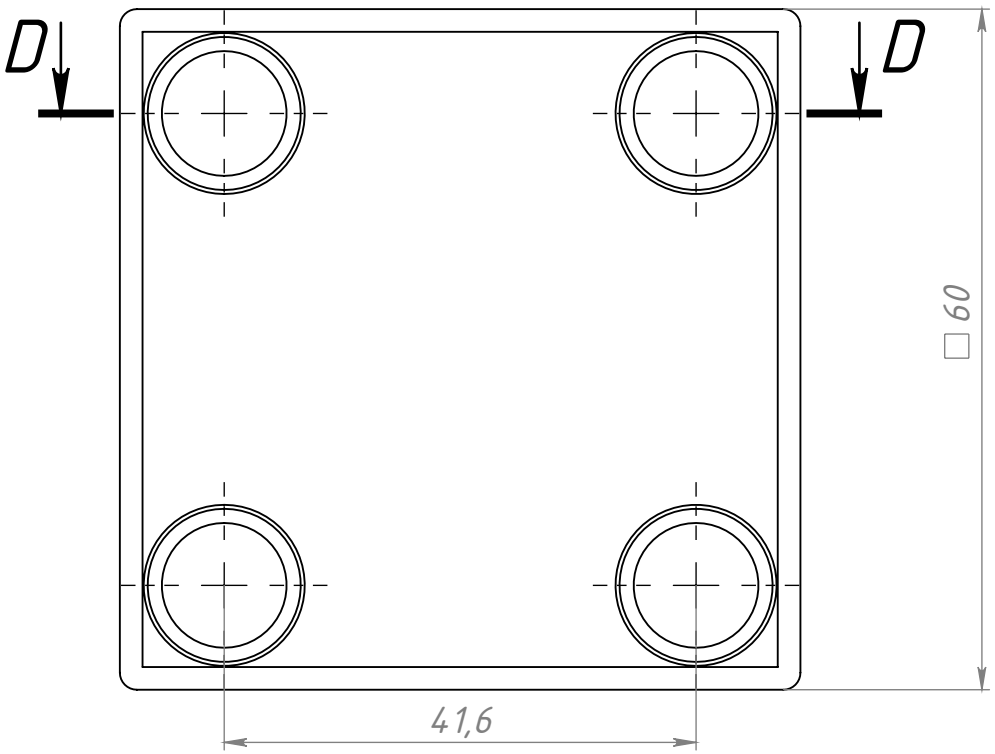

D–D

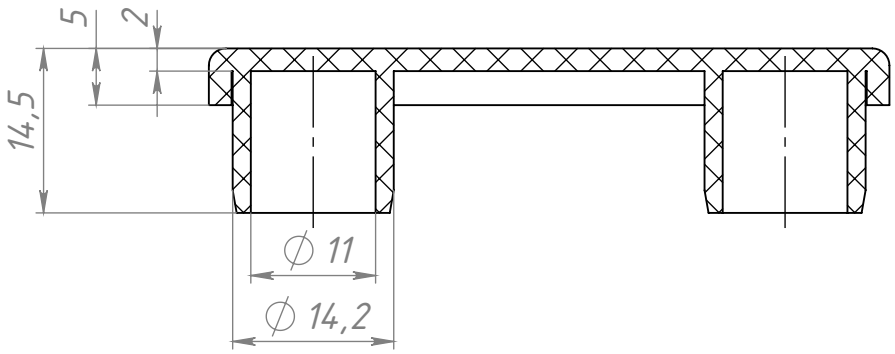

Изм.	Лист	№ докум.	Подп.	Дата	A801		
Разраб.		Хнычкин М.			Заглушка торцевая 60 х 60	Лит. / Масса: 12 г	Масштаб: 1.5:1
Пров.		Терёхин С.				Лист	Листов 1
Т. контр.							
Н. контр.					Пластик	СОБЕРИ ЗАВОД КОНСТРУКЦИОННЫЙ ПРОФИЛЬ	
Утв.							

Перв. примен. | Справ. № | Подп. и дата | Инв. № дубл. | Взам. инв. № | Подп. и дата | Инв. № подл.

Шифр: | Копировал | Формат A4

Файл: A801 Заглушка торцевая 60 х 60