SNSD.30.53.02.

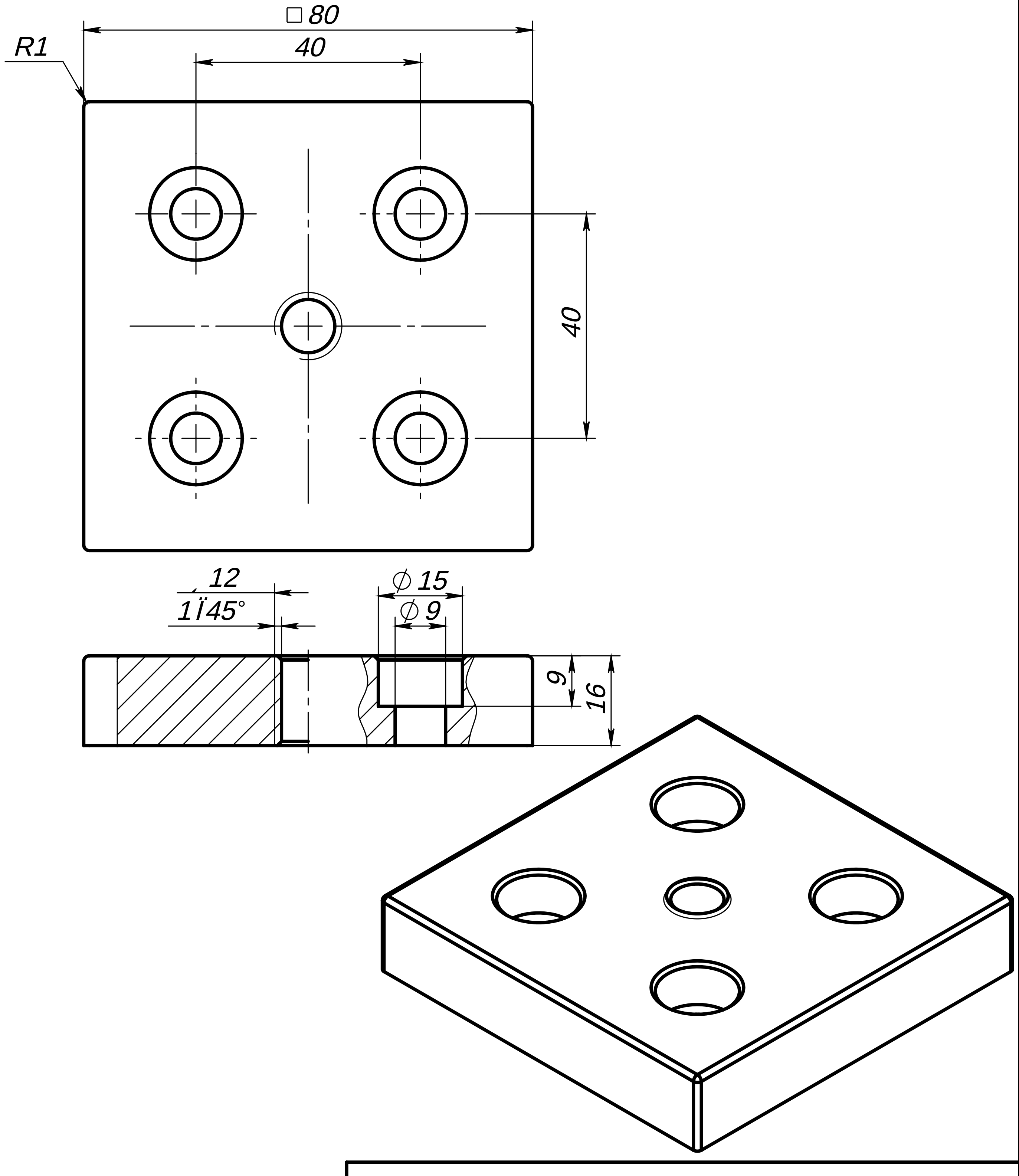

SNSD.30.53.02.

80╪80

⌂12

(Al)(E06)

	0.58	1:1

1

soberizavod.ru

A4

⌂12(Al)(E06)

SNSD.30.53.02.