C132

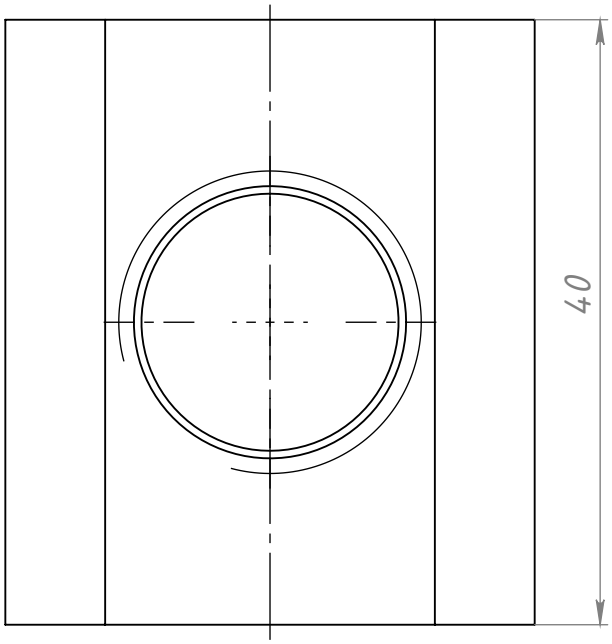

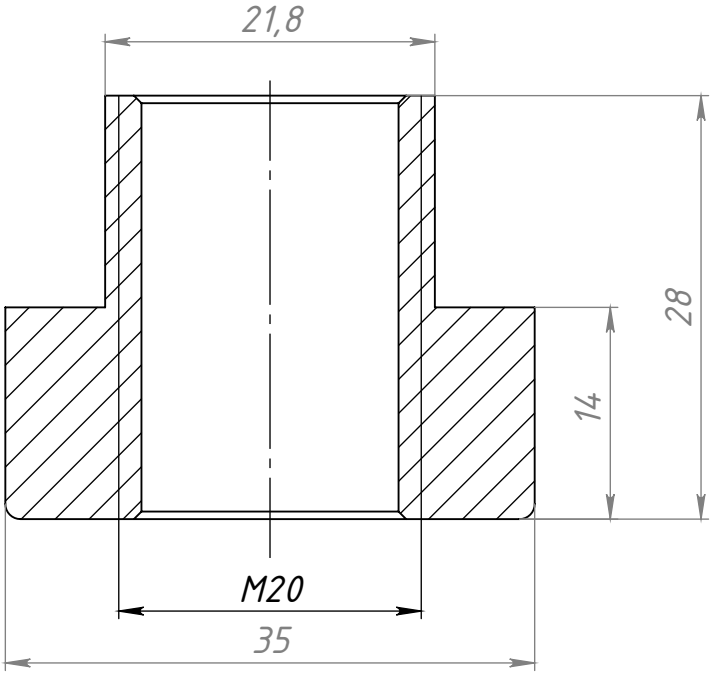

					C132		
Изм.	Лист	№ докум.	Подп.	Дата	Станочный сухарь M20, паз 22	Лит. / Масса / Масштаб	0.20 / 2:1
Разраб.		Хнычкин М.				Лист / Листов 1	
Пров.		Хнычкин М.					
Т. контр.							
Н. контр.					S45C-сталь конструкционная	СОБЕРИ ЗАВОД КОНСТРУКЦИОННЫЙ ПРОФИЛЬ	
Утв.							

Перв. примен. | Справ. № | Подп. и дата | Инв. № дубл. | Взам. инв. № | Подп. и дата | Инв. № подл.

Шифр: | Копировал | Формат A4

Файл: C132 Станочный сухарь M20, паз 22