A882

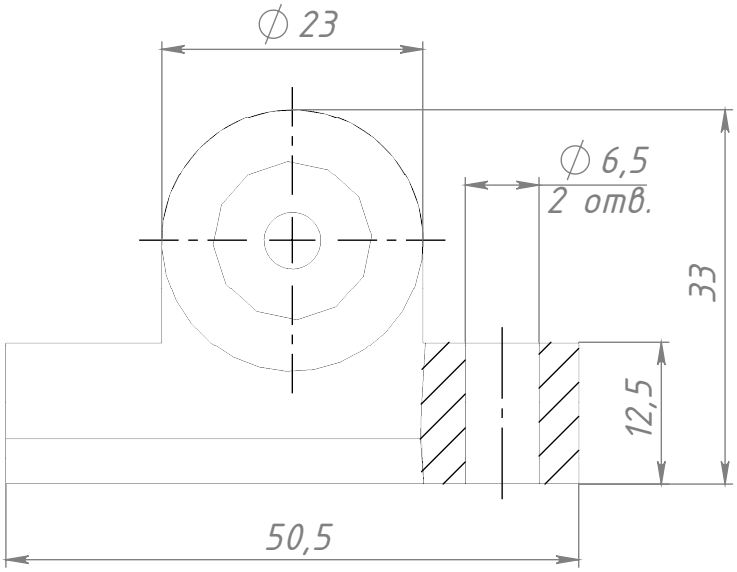

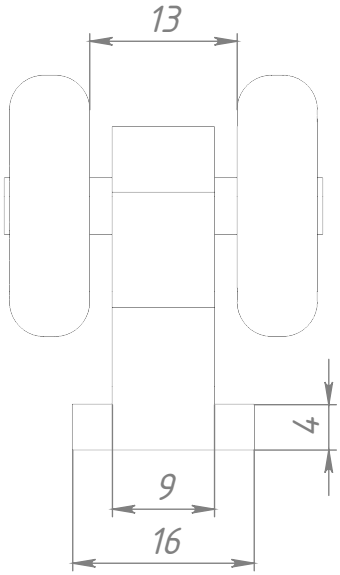

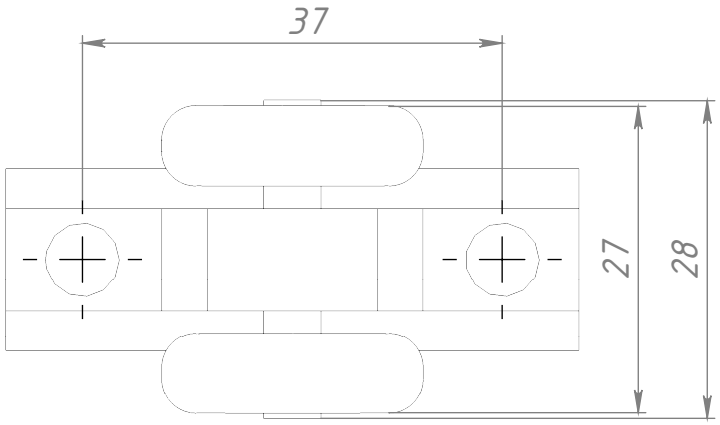

					A882		
Изм.	Лист	№ докум.	Подп.	Дата	Роликовый блок для раздвижной двери 40	Лит.	Масса: 0.11 / Масштаб: 3:2
Разраб.		Хнычкин М.				Лист	Листов 1
Пров.		Хнычкин М.					
Т. контр.							
Н. контр.							
Утв.							

СОБЕРИ ЗАВОД
КОНСТРУКЦИОННЫЙ ПРОФИЛЬ

Перв. примен. | Справ. № | Подп. и дата | Инв. № дубл. | Взам. инв. № | Подп. и дата | Инв. № подл.

Шифр: | Копировал | Формат A4

Файл: A882 Роликовый блок для раздвижной двери 40