С349

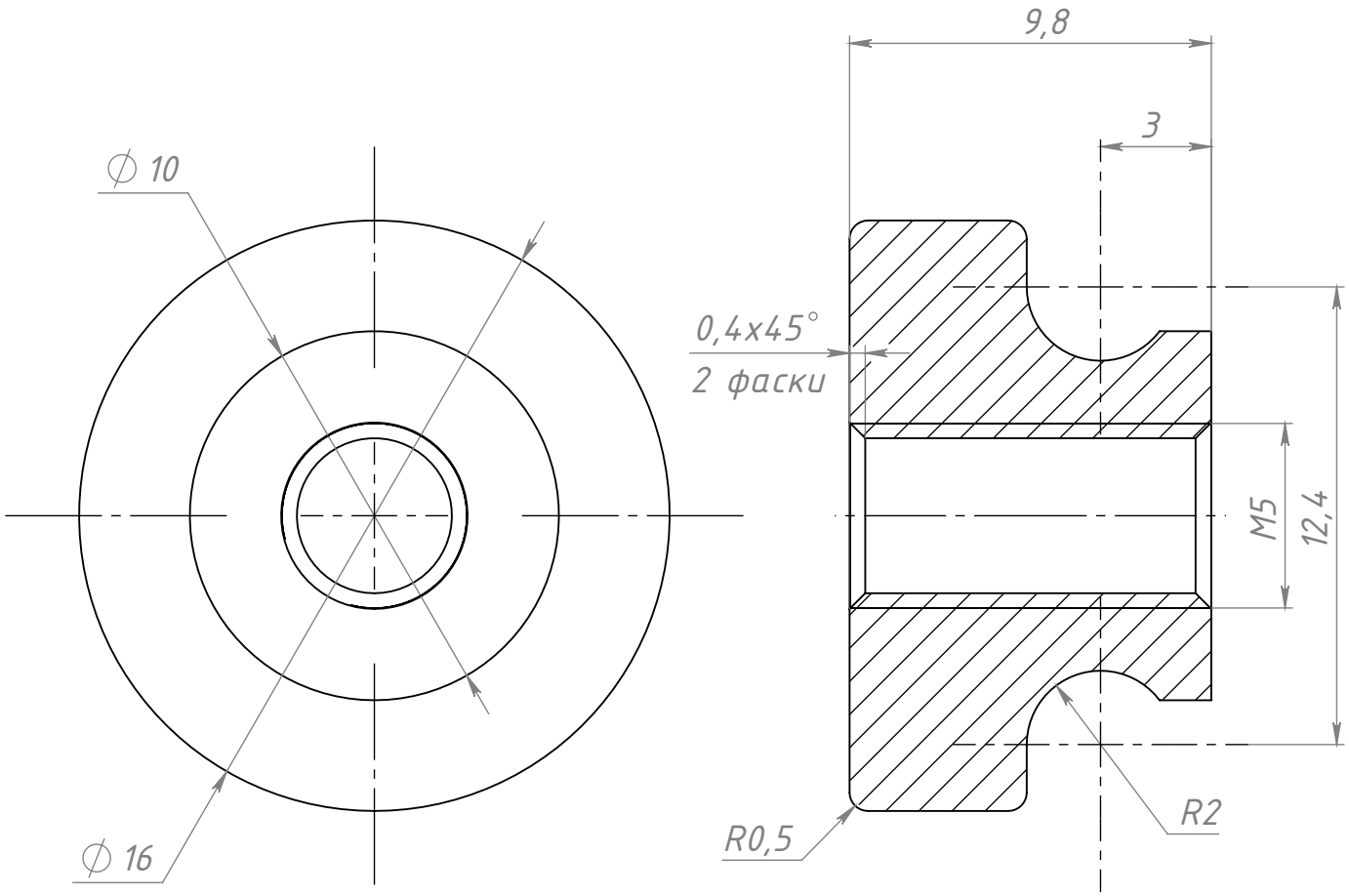

					С349		
Изм.	Лист	№ докум.	Подп.	Дата	Цинковая ручка с накаткой М5	Лит.	Масса	Масштаб
Разраб.		Муноз М.А.		13.11.2026			0.009	5:1
Пров.		Муноз М.А.		13.11.2026		Лист	Листов 1
Т. контр.							
Н. контр.					Цинк + сталь		
Утв.							

Шифр: Копировал Формат А4

СОБЕРИ ЗАВОД КОНСТРУКЦИОННЫЙ ПРОФИЛЬ

Перв. примен.

Справ. №

Подп. и дата

Инв. № дубл.

Взам. инв. №

Подп. и дата

Инв. № подл.

Файл: С349 Цинковая ручка с накаткой М5