A802

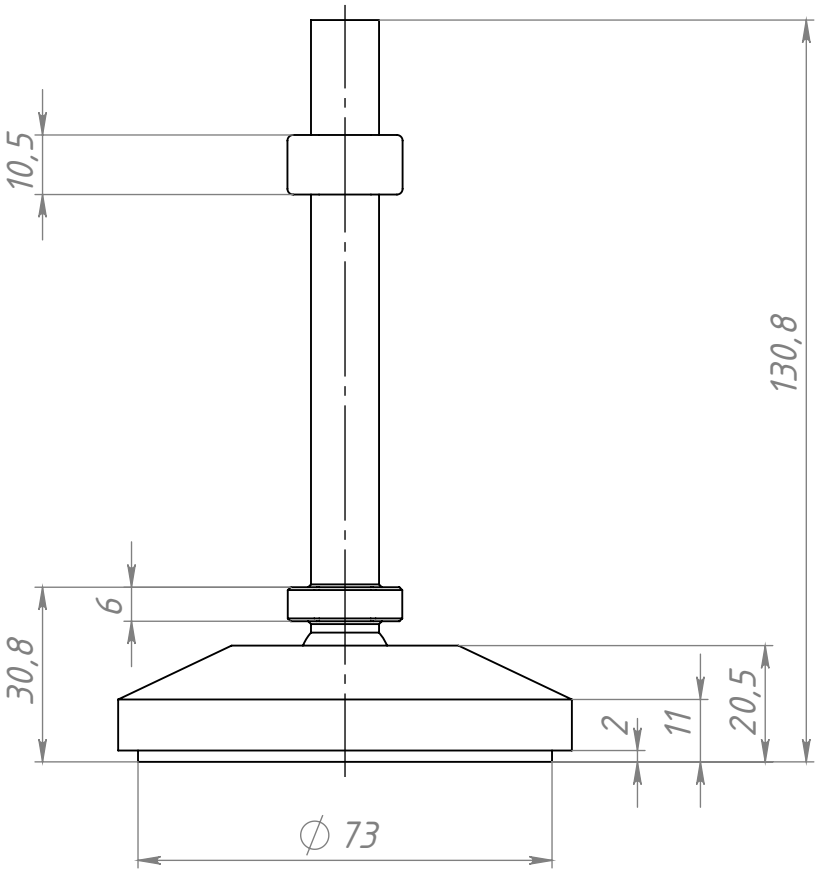

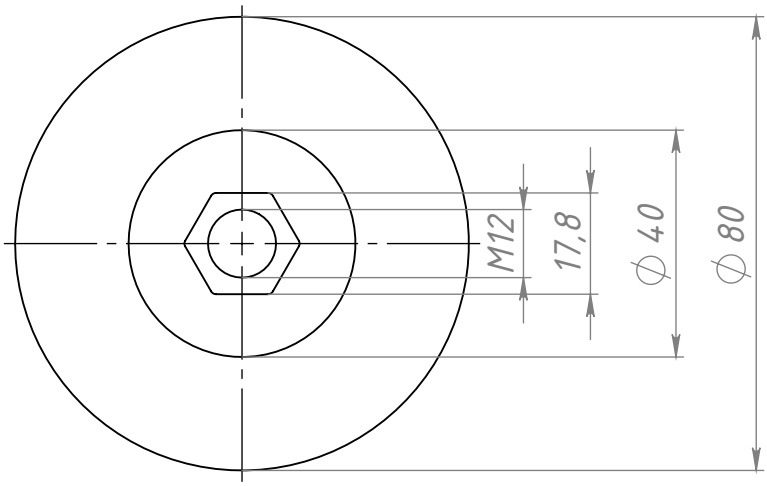

Изм.	Лист	№ докум.	Подп.	Дата	A802		
Разраб.		Хнычкин М.			Опора регулируемая Ф80 М12х130	Лит.	Масса: 0.176 / Масштаб: 0.75:1
Пров.		Терёхин С.				Лист	Листов 1
Т. контр.							
Н. контр.							
Утв.							

СОБЕРИ ЗАВОД КОНСТРУКЦИОННЫЙ ПРОФИЛЬ

Перв. примен. | Справ. № | Подп. и дата | Инв. № дубл. | Взам. инв. № | Подп. и дата | Инв. № подл.

Шифр: | Копировал | Формат А4

Файл: A802 Опора регулируемая Ф80 М12х130