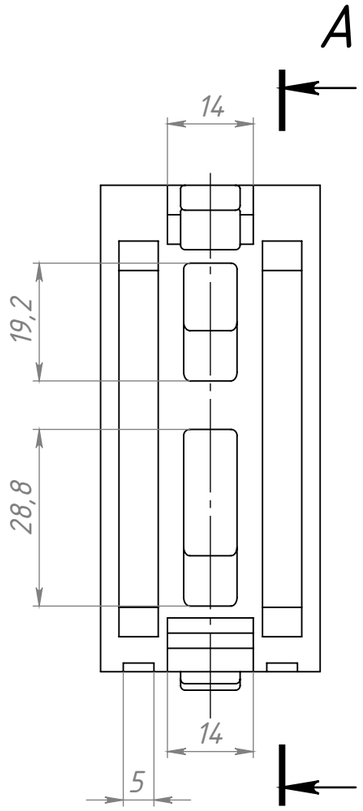

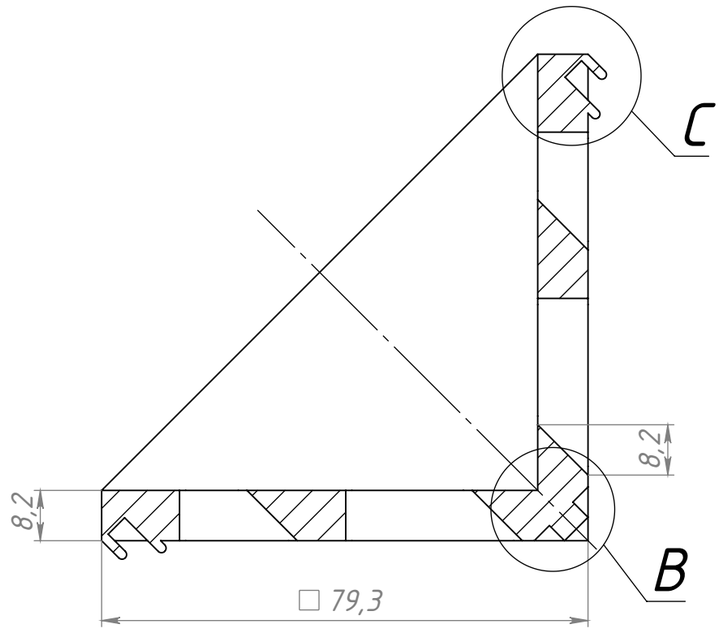

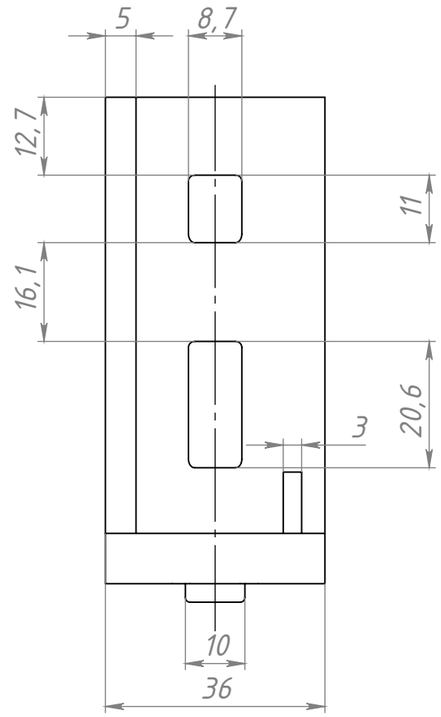

B (2 : 1)

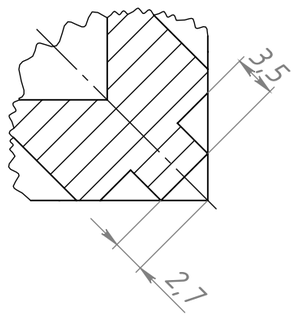

C (2 : 1)

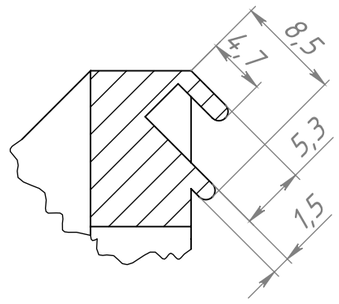

A–A

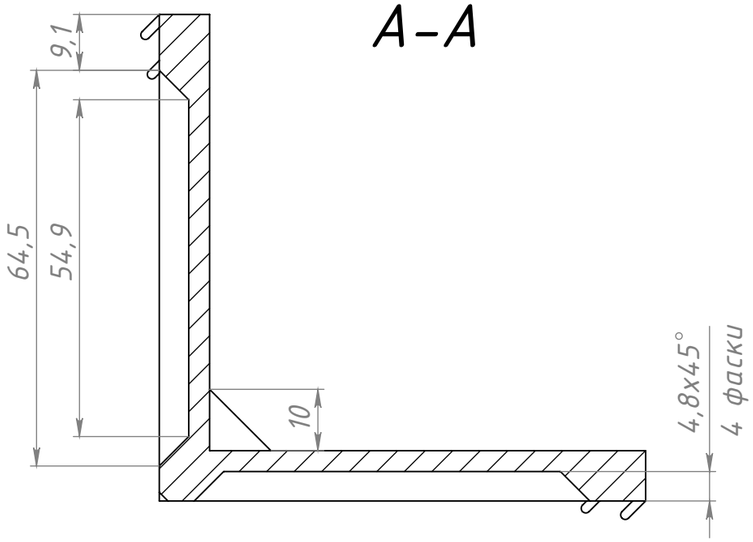

					C356		
Изм.	Лист	№ докум.	Подп.	Дата	Угловой алюминиевый соединитель 40x80, паз 8-10	Лит.	Масса 0.109 / Масштаб 1:1
Разраб.		Муноз М.А.		11.11.2026			
Пров.		Муноз М.А.		11.11.2026			
Т. контр.							
Н. контр.					Алюминий	СОБЕРИЗАВОД	
Утв.							
Шифр:					Копировал	Формат А3	

Перв. примен.

Справ. №

Подп. и дата

Инв. № дубл.

Взам. инв. №

Подп. и дата

Инв. № подл.

Файл: C356 Угловой алюминиевый соединитель 40x80, паз 8-10