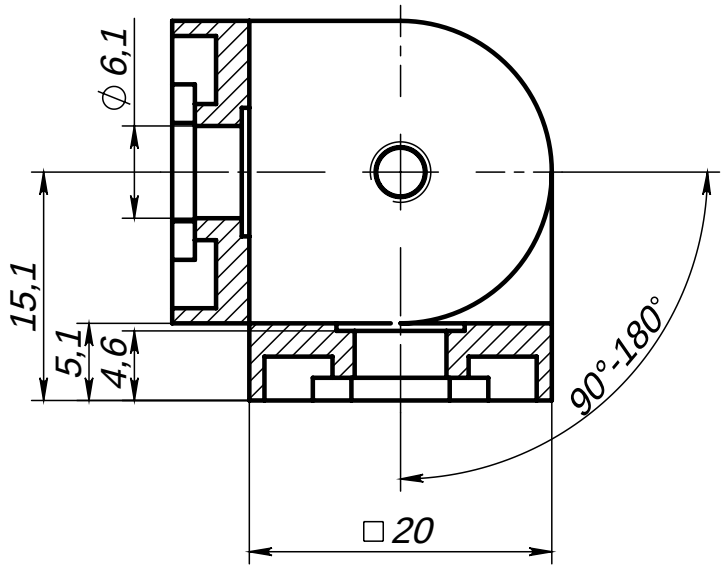

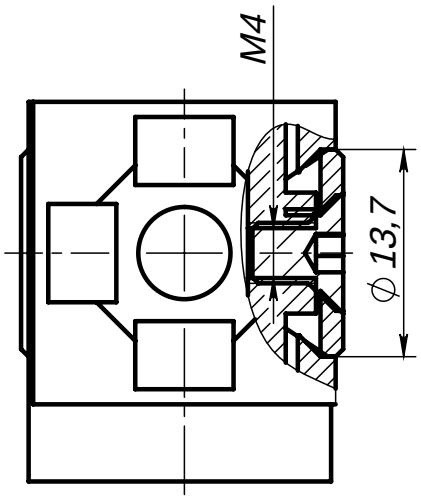

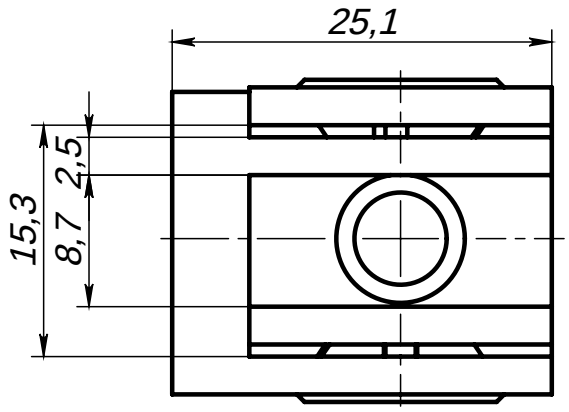

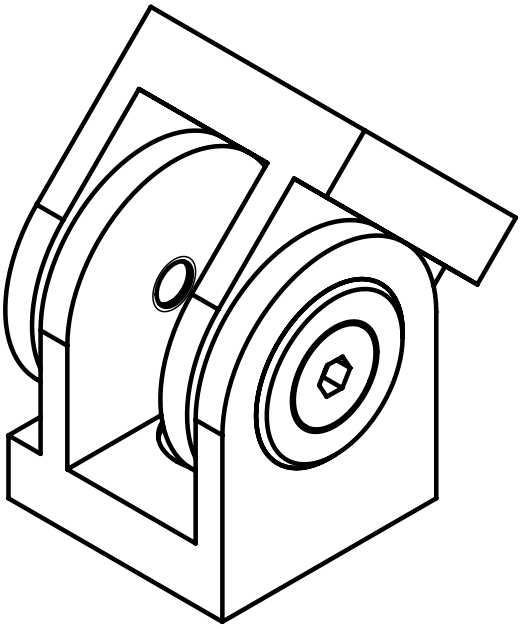

SNSD.30.53.07.

SNSD.30.53.07.

20×20, ⌀ 6(H11)

Масса	Масштаб	
44.3 г	2:1	
Лист	Листов 1	

ΈΜΡΞ ΟΜΧΣΝ

soberizavod.ru

Копировал

Формат A4