B604

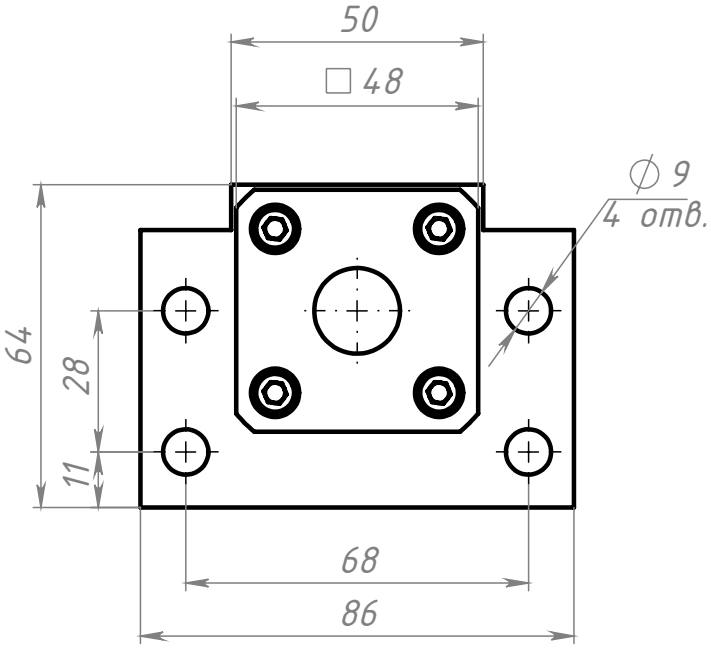

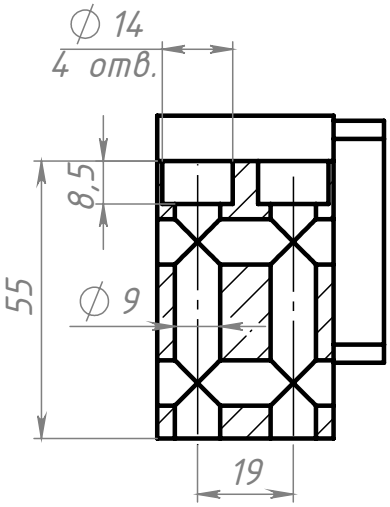

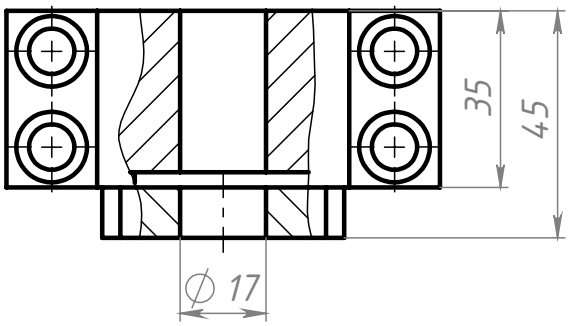

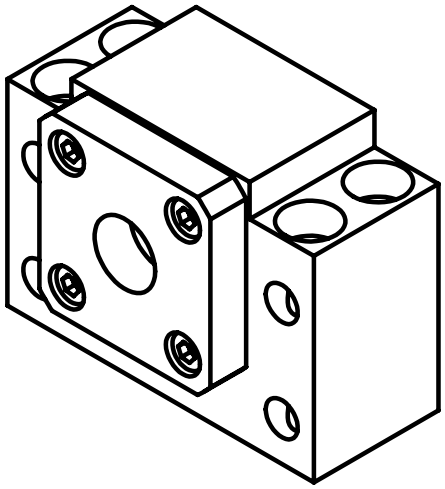

Изм.	Лист	№ докум.	Подп.	Дата
Разраб.		Хнычкин М.		
Пров.		Хнычкин М.		
Т. контр.				
Н. контр.				
Утв.				

B604

Опора ходового винта ВК-17

Лит.	Масса	Масштаб
	1.31	1:1.5
Лист	Листов 1	

СОБЕРИ ЗАВОД
КОНСТРУКЦИОННЫЙ ПРОФИЛЬ

Перв. примен.

Справ. №

Подп. и дата

Инв. № дубл.

Взам. инв. №

Подп. и дата

Инв. № подл.

Файл: B604 Опора ходового винта ВК-17

Шифр:

Копировал

Формат А4