B377

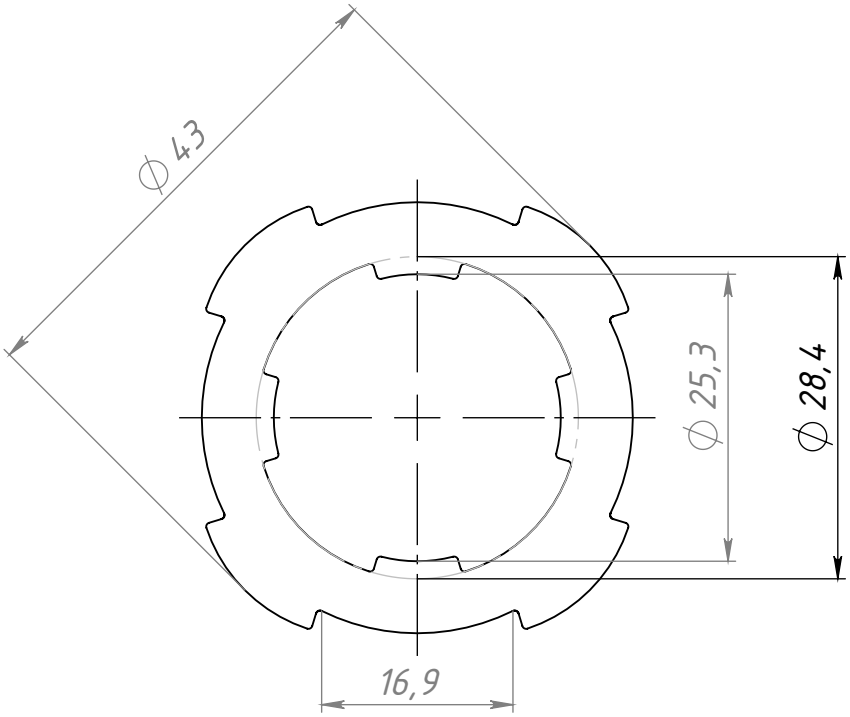

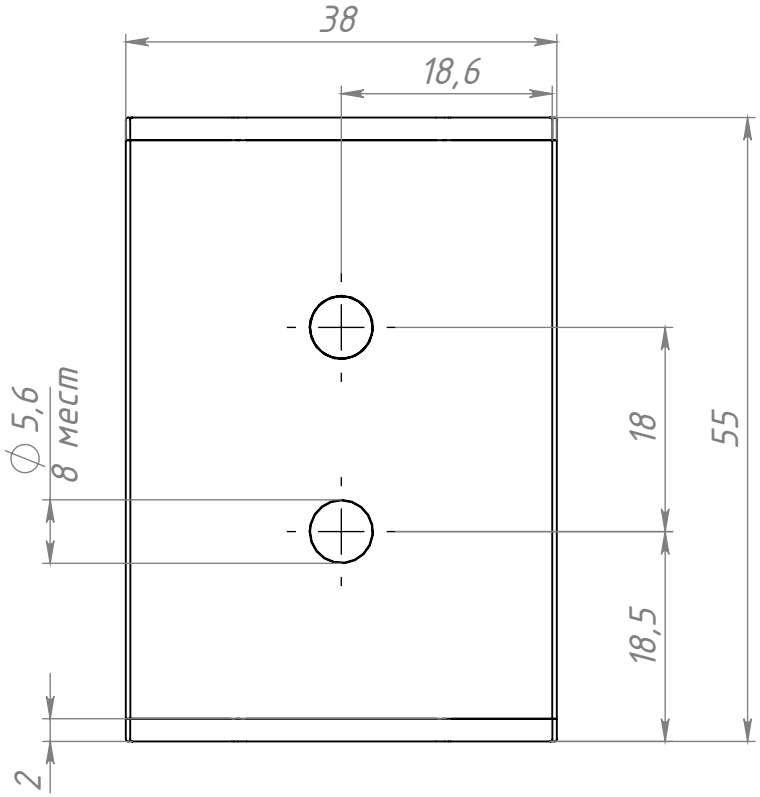

B377

Изм.	Лист	№ докум.	Подп.	Дата
Разраб.		Хнычкин М.		
Пров.		Терёхин С.		
Т. контр.				
Н. контр.				
Утв.				

Адаптер Ф43х55мм, скользящий по трубе Ф28

Лит.	Масса	Масштаб
	46 г	1:1
Лист	Листов 1	

СОБЕРИ ЗАВОД
КОНСТРУКЦИОННЫЙ ПРОФИЛЬ

Перв. примен.

Справ. №

Подп. и дата

Инв. № дубл.

Взам. инв. №

Подп. и дата

Инв. № подл.

Файл: B377 Адаптер Ф43х55мм, скользящий по трубе Ф28

Шифр:

Копировал

Формат А4