Z81

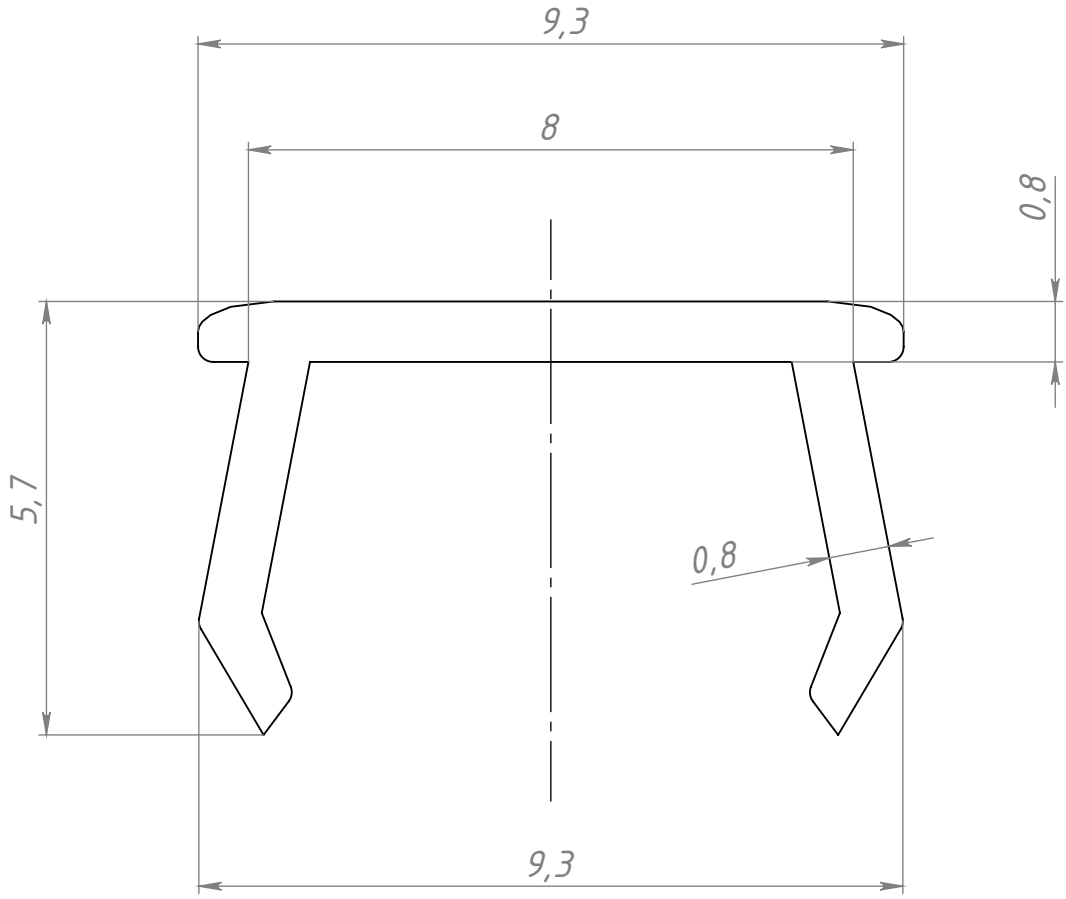

					Z81		
Изм.	Лист	№ докум.	Подп.	Дата	Заглушка для паза 8 мм, (зеленая)	Лит.	Масса / Масштаб
Разраб.		Муноз М.А.		23.11.2026			0.012 / 10:1
Пров.		Муноз М.А.		23.11.2026		Лист	Листов 1
Т. контр.							
Н. контр.					ABS		
Утв.							

Перв. примен.

Справ. №

Подп. и дата

Инв. № дубл.

Взам. инв. №

Подп. и дата

Инв. № подл.

Шифр:

Копировал

Формат А4

СОБЕРИ ЗАВОД КОНСТРУКЦИОННЫЙ ПРОФИЛЬ

Файл: Z81 Заглушка для паза 8 мм, (зеленая)