S19

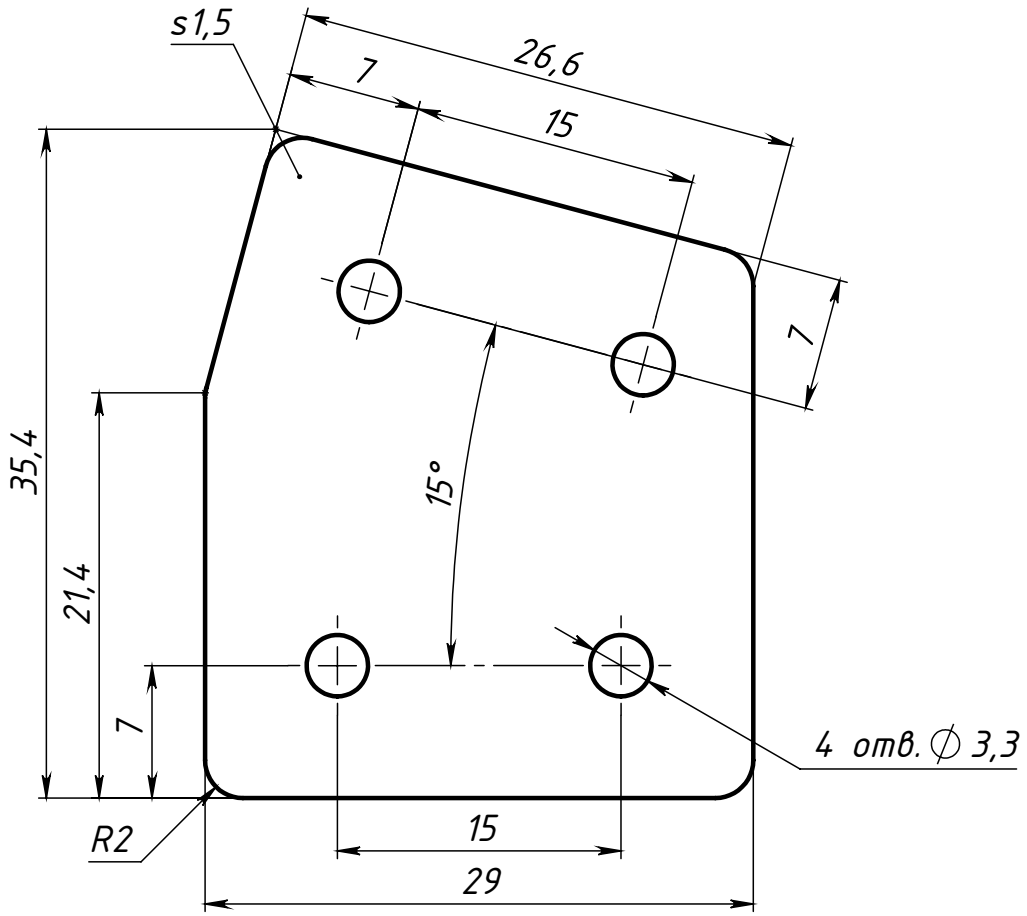

					S19		
Изм.	Лист	№ докум.	Подп.	Дата	У-соединитель 15 градусов 4 отв.	Лит. / Масса / Масштаб	10.3 г / 2.5:1
Разраб.		Карпов Д.				Лист / Листов 1	
Пров.		Терёхин С.					
Т. контр.							
Н. контр.					Сталь лист 1,5мм	СОБЕРИЗАВОД	
Утв.							

Перв. примен. | Справ. № | Подп. и дата | Инв. № дубл. | Взам. инв. № | Подп. и дата | Инв. № подл.

Файл: S19 У-соединитель 15 градусов 4 отв

Шифр: | Копировал | Формат А4