A963

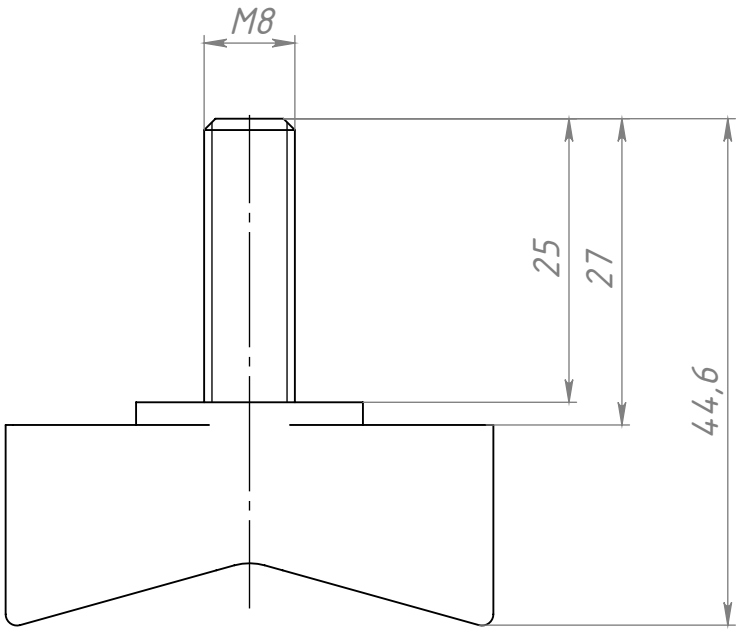

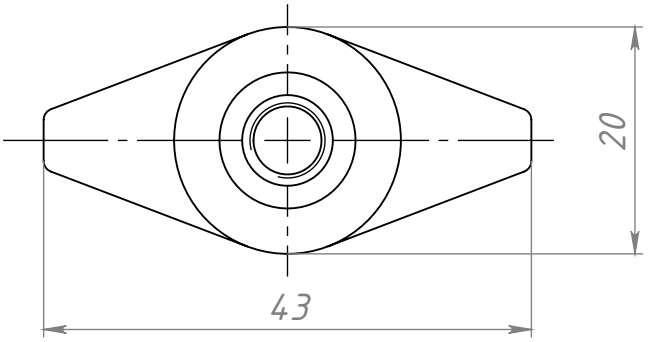

					A963		
Изм.	Лист	№ докум.	Подп.	Дата	Винт с барашковой рукояткой M8x25	Лит. / Масса / Масштаб	77.2 г / 3:2
Разраб.		Хнычкин М.				Лист / Листов 1	
Пров.		Хнычкин М.					
Т. контр.					Сталь+пластик	СОБЕРИ ЗАВОД КОНСТРУКЦИОННЫЙ ПРОФИЛЬ	
Н. контр.							
Утв.							

Перв. примен.

Справ. №

Подп. и дата

Инв. № дубл.

Взам. инв. №

Подп. и дата

Инв. № подл.

Шифр: Копировал Формат A4

Файл: A963 Винт с барашковой рукояткой M8x25