B435

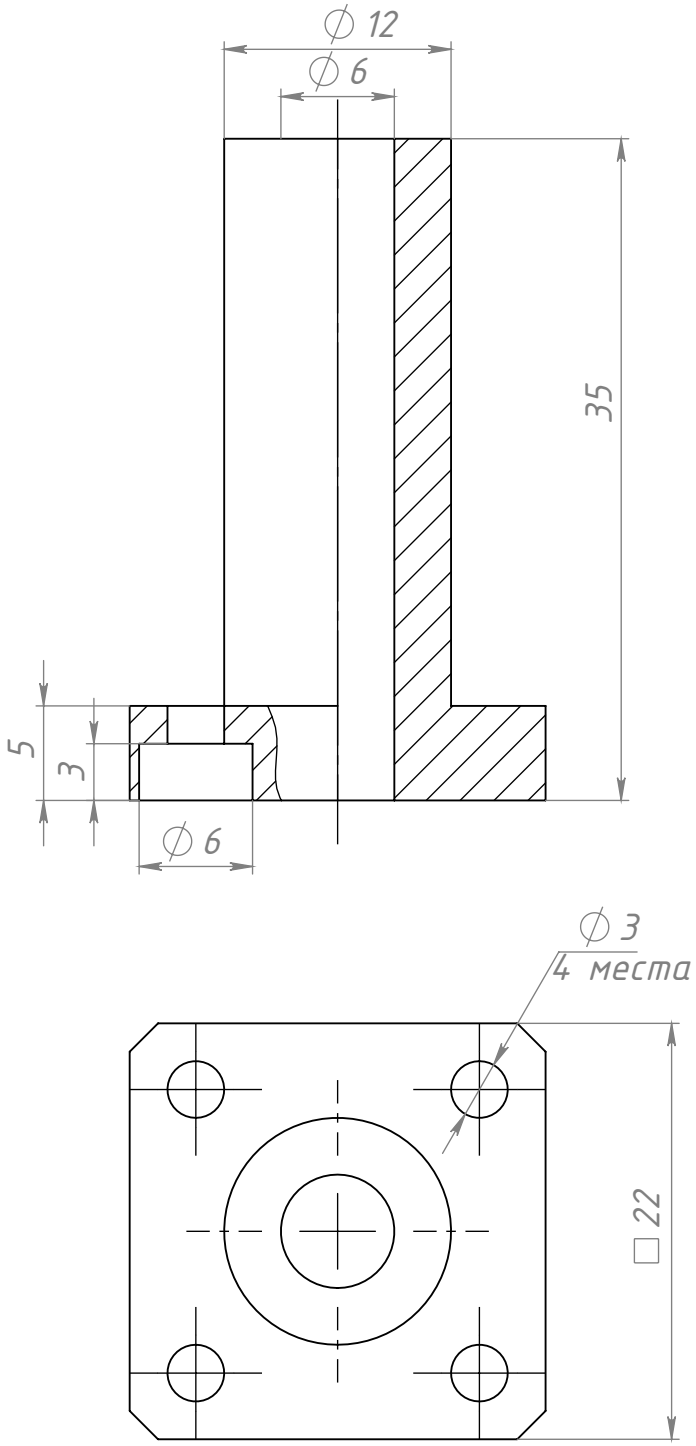

Изм.	Лист	№ докум.	Подп.	Дата	B435		
Разраб.		Хнычкин М.			Втулка шариковая с фланцем для валов Ф 6 мм	Лит.	Масса: 0.151 / Масштаб: 2.5:1
Пров.		Терёхин С.				Лист	Листов 1
Т. контр.							
Н. контр.					Сталь	СОБЕРИ ЗАВОД КОНСТРУКЦИОННЫЙ ПРОФИЛЬ	
Утв.							

Перв. примен. | Справ. № | Подп. и дата | Инв. № дубл. | Взам. инв. № | Подп. и дата | Инв. № подл.

Шифр: | Копировал | Формат А4

Файл: B435 Втулка шариковая с фланцем для валов Ф 6 мм