B454

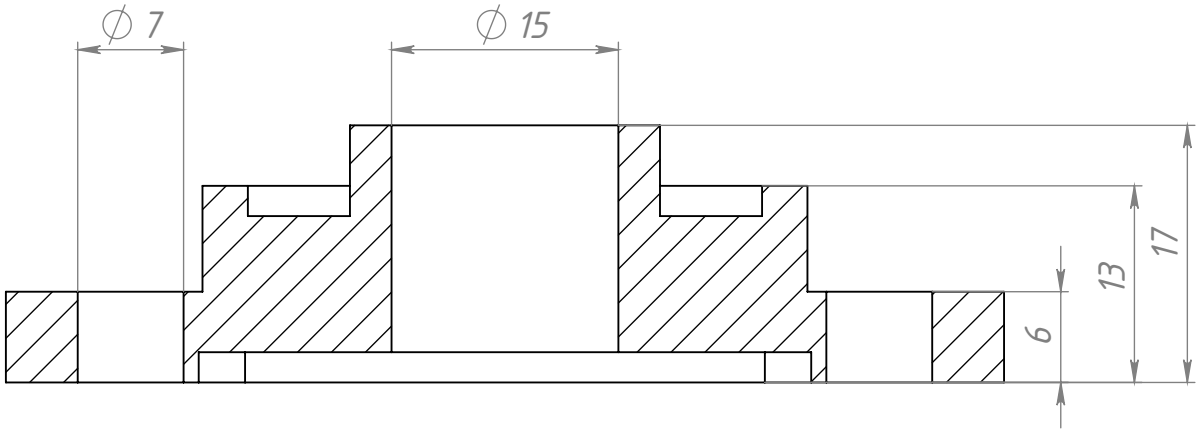

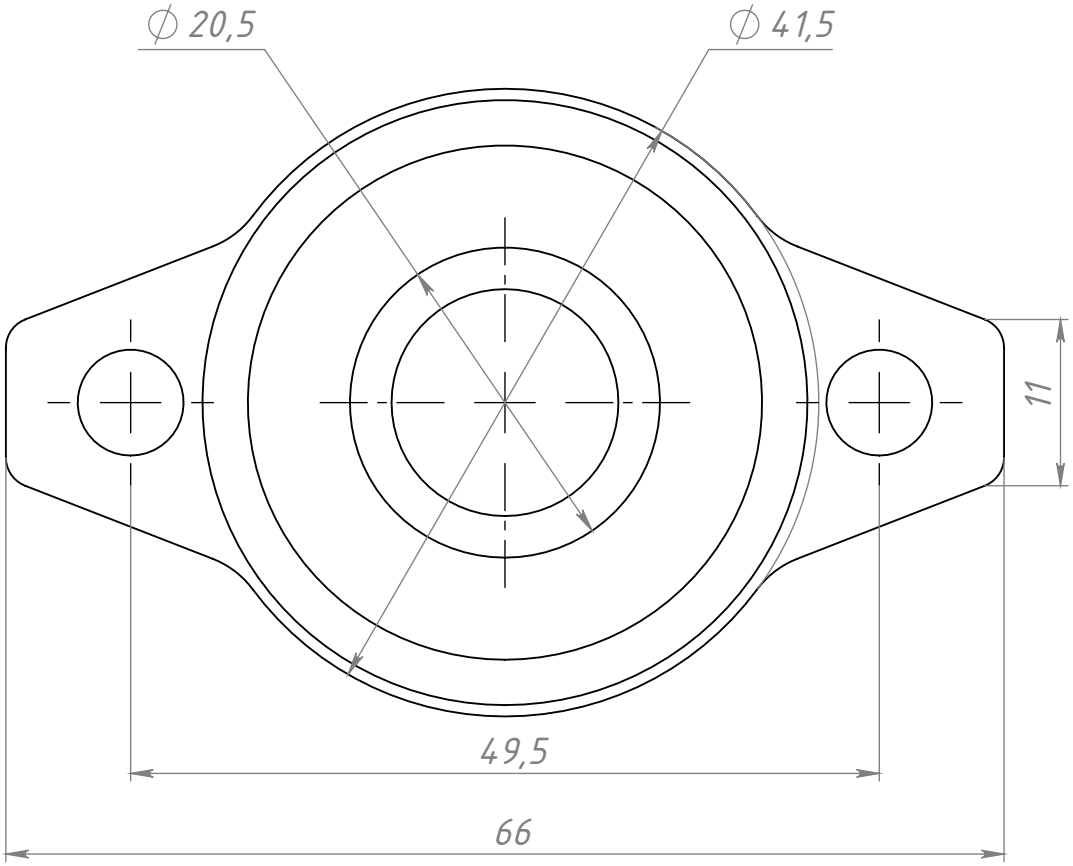

B454

Изм.	Лист	№ докум.	Подп.	Дата	Фланцевый опорный подшипник KFL00 для валов Ф 15 мм	Лит.	Масса: 56 г	Масштаб: 2:1
Разраб.		Хнычкин М.					
Пров.		Терёхин С.					
Т. контр.						Лист	Листов 1
Н. контр.					Сталь	СОБЕРИ ЗАВОД КОНСТРУКЦИОННЫЙ ПРОФИЛЬ	
Утв.							

Перв. примен. | Справ. № | Подп. и дата | Инв. № дубл. | Взам. инв. № | Подп. и дата | Инв. № подл.

Файл: B454 Фланцевый опорный подшипник KFL00 для валов Ш 15 мм

Шифр: | Копировал | Формат А4