08Z

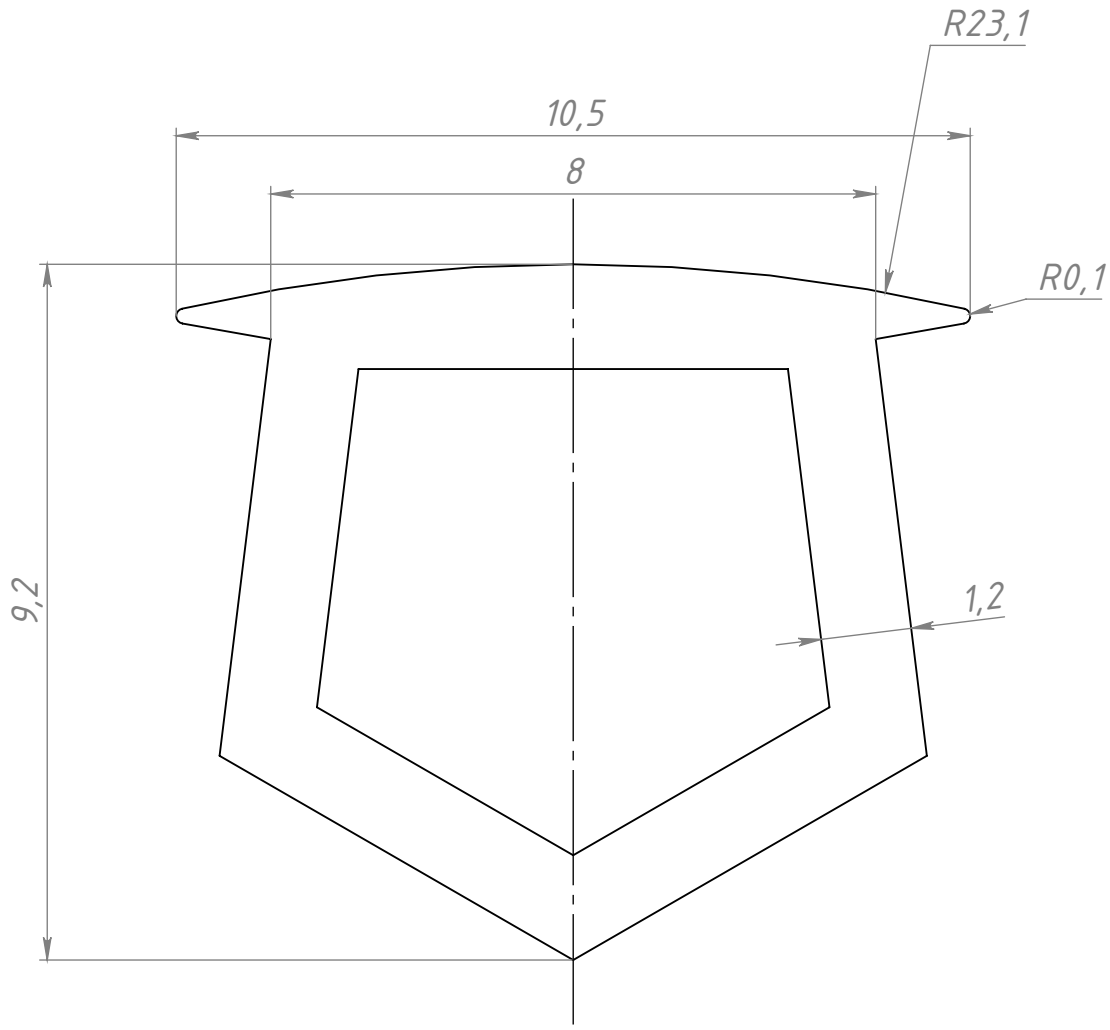

Z80

Изм.	Лист	№ докум.	Подп.	Дата
Разраб.		Муноз М.А.		23.11.2026
Пров.		Муноз М.А.		23.11.2026
Т. контр.				
Н. контр.				
Утв.				

Мини-заглушка для паза 8 мм, (черная)

Силиконовая резина

Лит.	Масса	Масштаб
	0.042	10:1
Лист	Листов 1	

СОБЕРИ ЗАВОД
КОНСТРУКЦИОННЫЙ ПРОФИЛЬ

Перв. примен.
Справ. №
Подп. и дата
Инв. № дубл.
Взам. инв. №
Подп. и дата
Инв. № подл.

Файл: Z80 Мини-заглушка для паза 8 мм, (черная)

Шифр:
Копировал
Формат А4