B582

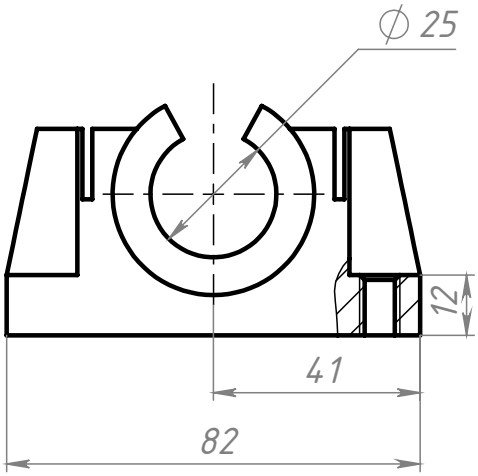


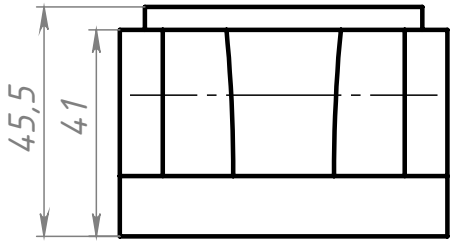


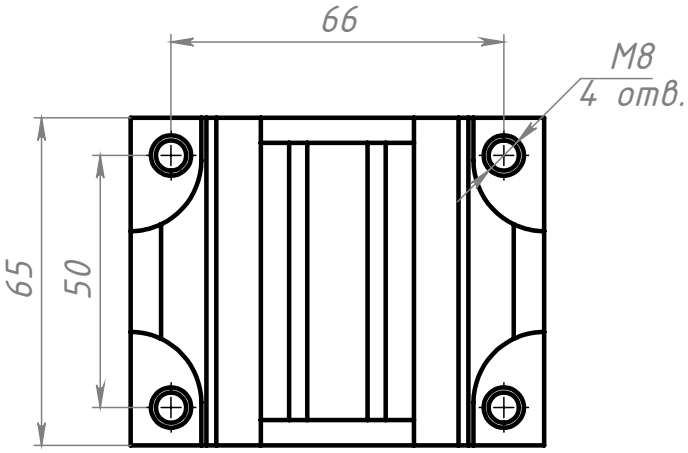


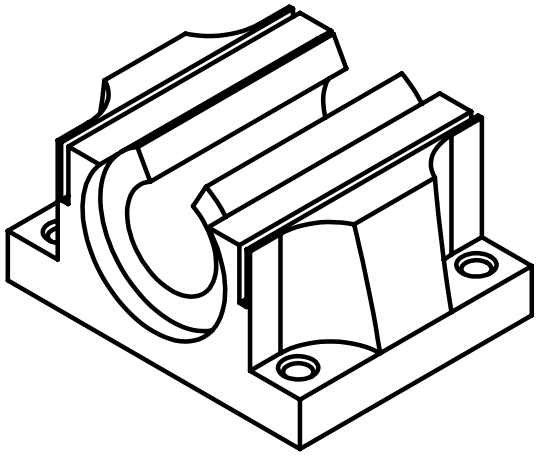

| | | | | | | | |
|---|---|---|---|---|---|---|---|
| Изм. | Лист | № докум. | Подп. | Дата | B582 | | |
| Разраб. | | Хнычкин М. | | | Линейный подшипник TBR в алюминиевом корпусе для валов Ш 25 мм | Лит. | Масса: 1.11 | Масштаб: 2:3 |
| Пров. | | Хнычкин М. | | | | Лист | Листов 1 |
| Т. контр. | | | | | | | |
| Н. контр. | | | | | Алюминий | СОБЕРИ ЗАВОД КОНСТРУКЦИОННЫЙ ПРОФИЛЬ | |
| Утв. | | | | | | | |

Перв. примен. | Справ. № | Подп. и дата | Инв. № дубл. | Взам. инв. № | Подп. и дата | Инв. № подл.

Шифр: | Копировал | Формат А4

Файл: B582 Линейный подшипник TBR в алюминиевом корпусе для валов Ш 25 мм