A794

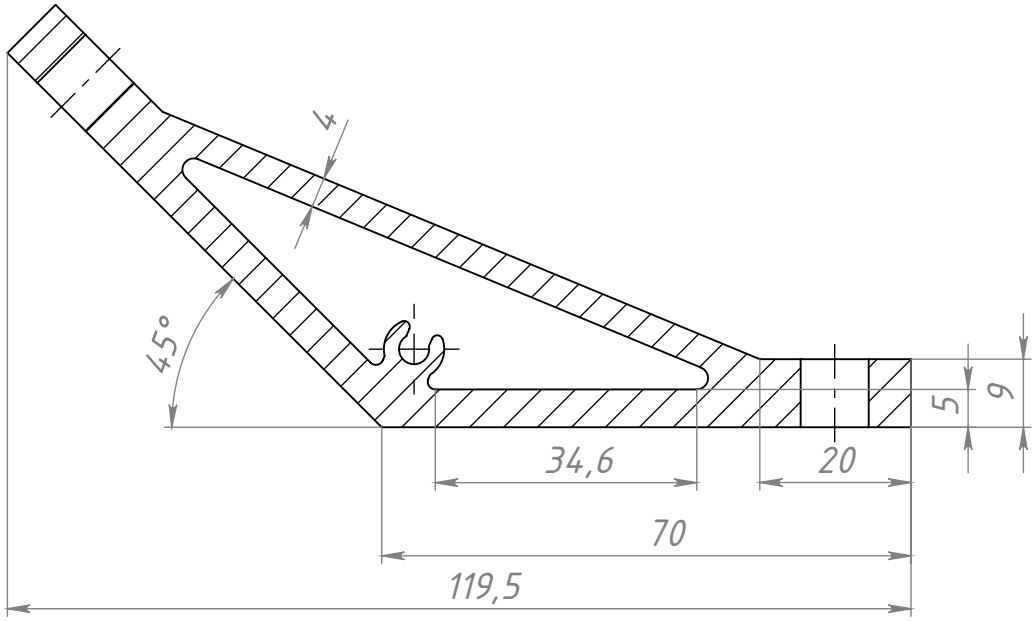

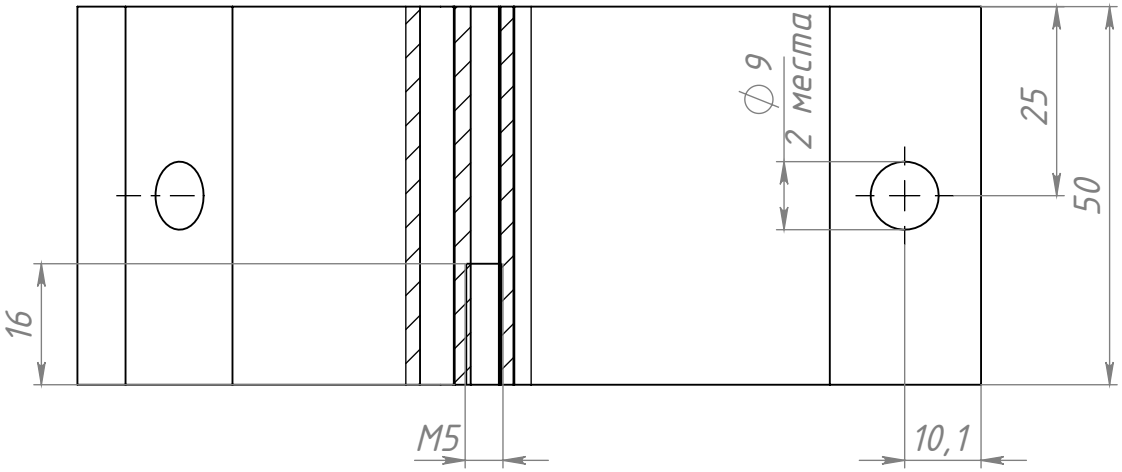

					A794		
Изм.	Лист	№ докум.	Подп.	Дата	Угловой алюминиевый 70x70x50, паз10	Лит.	Масса: 0.17 / Масштаб: 1:1
Разраб.						Лист	Листов 1
Пров.							
Т. контр.							
Н. контр.					Алюминий	СОБЕРИ ЗАВОД КОНСТРУКЦИОННЫЙ ПРОФИЛЬ	
Утв.							

Перв. примен. | Справ. № | Подп. и дата | Инв. № дубл. | Взам. инв. № | Подп. и дата | Инв. № подл.

Копировал | Формат A4