SNSD.30.52.34.

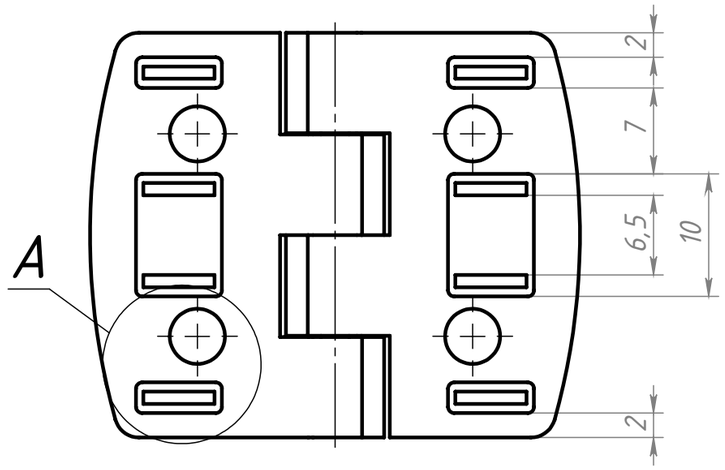

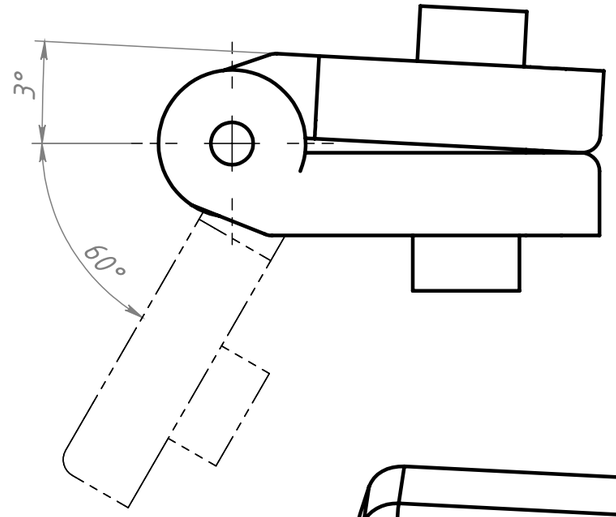

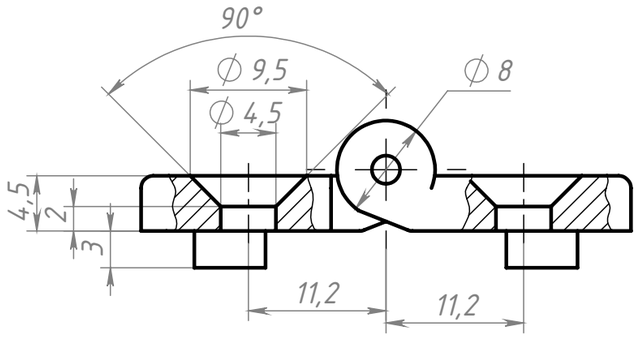

A (4 : 1)

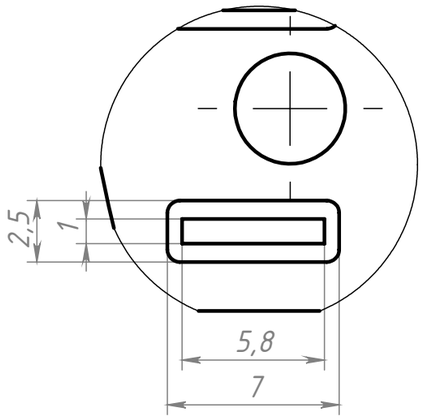

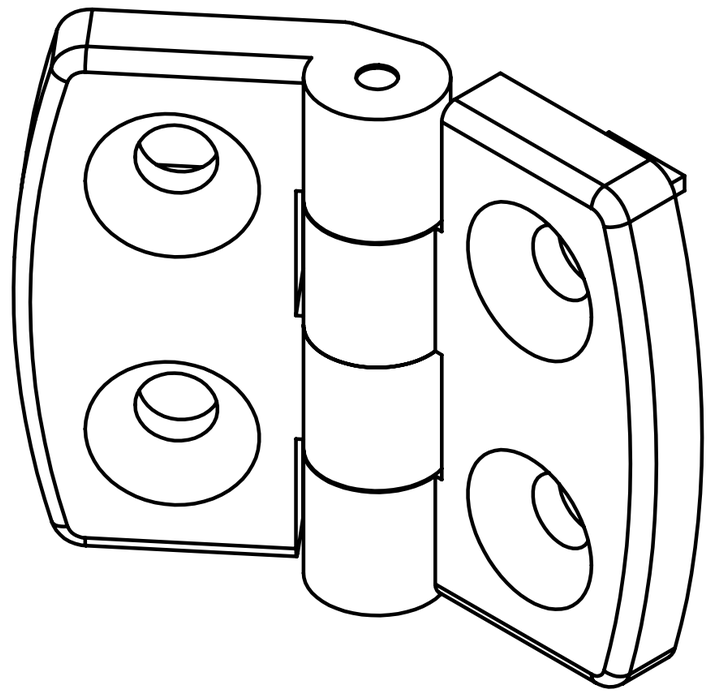

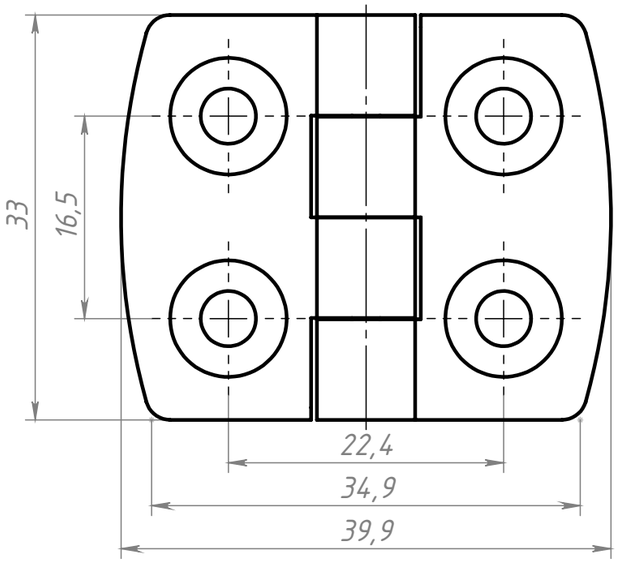

Изм.	Лист	№ докум.	Подп.	Дата	SNSD.30.52.34.		
Разраб.		Амангалиев Д			Петля дверная алюминиевая 20x20(H47)	Лит.	Масса: 43.9 г	Масштаб: 3:1
Пров.		Петров И.				Лист	Листов 1
Т. контр.							
Н. контр.					Алюминий литой	soberizavod.ru	
Утв.							

Перв. примен. | Справ. № | Подп. и дата | Инв. № дубл. | Взам. инв. № | Подп. и дата | Инв. № подл.

Шифр: | Копировал | Формат А3

Файл: SNSD.30.52.34. Петля дверная алюминиевая 20x20(H47)