B89

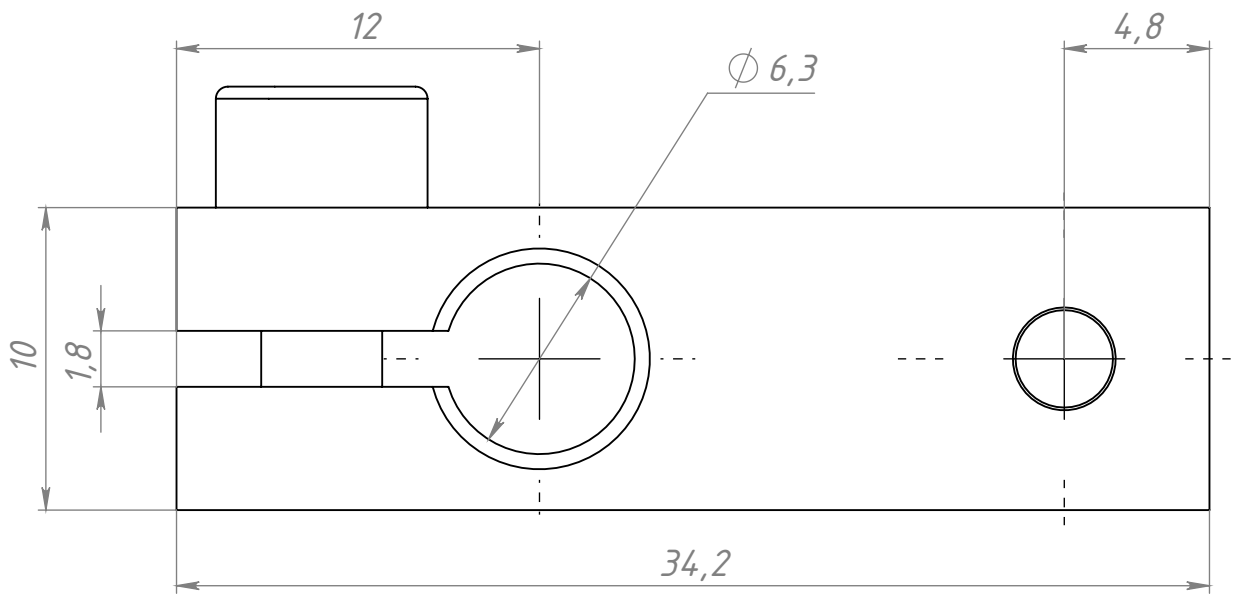

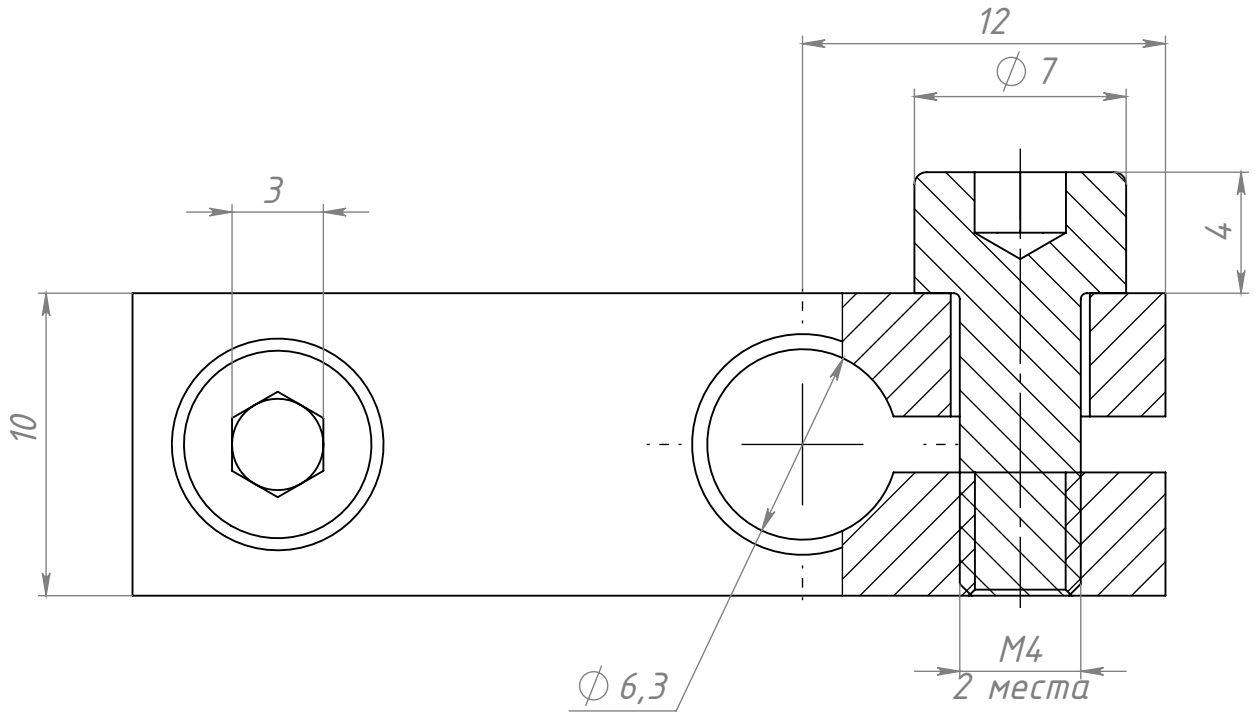

Неуказанные фаски 0,5x45°

Изм.	Лист	№ докум.	Подп.	Дата	B89		
Разраб.		Терёхин С.			Крестообразный соединитель валов DSH Ш6-Ш6 мм	Лит.	Масса: 6.6 г	Масштаб: 4:1
Пров.		Терёхин С.				Лист	Листов 1
Т. контр.							
Н. контр.							
Утв.							

СОБЕРИ ЗАВОД КОНСТРУКЦИОННЫЙ ПРОФИЛЬ

Перв. примен. | Справ. № | Подп. и дата | Инв. № дубл. | Взам. инв. № | Подп. и дата | Инв. № подл.

Шифр: | Копировал | Формат A4

Файл: B89 Крестообразный соединитель валов DSH Ш6-Ш6 мм