B619

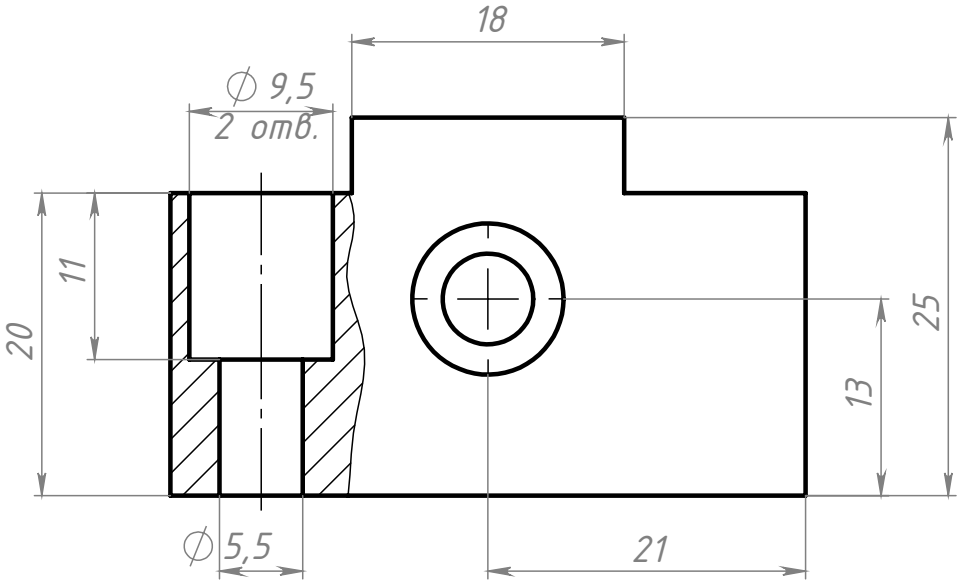

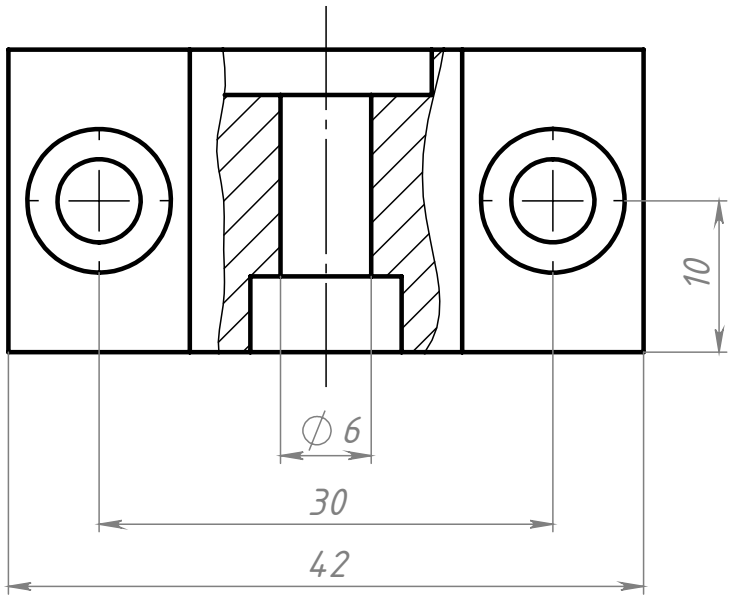

					B619		
Изм.	Лист	№ докум.	Подп.	Дата	Опора ходового винта ЕК-6	Лит. / Масса 0.12 / Масштаб 2:1	
Разраб.		Хнычкин М.				Лист / Листов 1	
Пров.		Хнычкин М.					
Т. контр.							
Н. контр.					СТ45	СОБЕРИ ЗАВОД КОНСТРУКЦИОННЫЙ ПРОФИЛЬ	
Утв.							

Перв. примен. | Справ. № | Подп. и дата | Инв. № дубл. | Взам. инв. № | Подп. и дата | Инв. № подл.

Шифр: | Копировал | Формат А4

Файл: B619 Опора ходового винта ЕК-6