F46

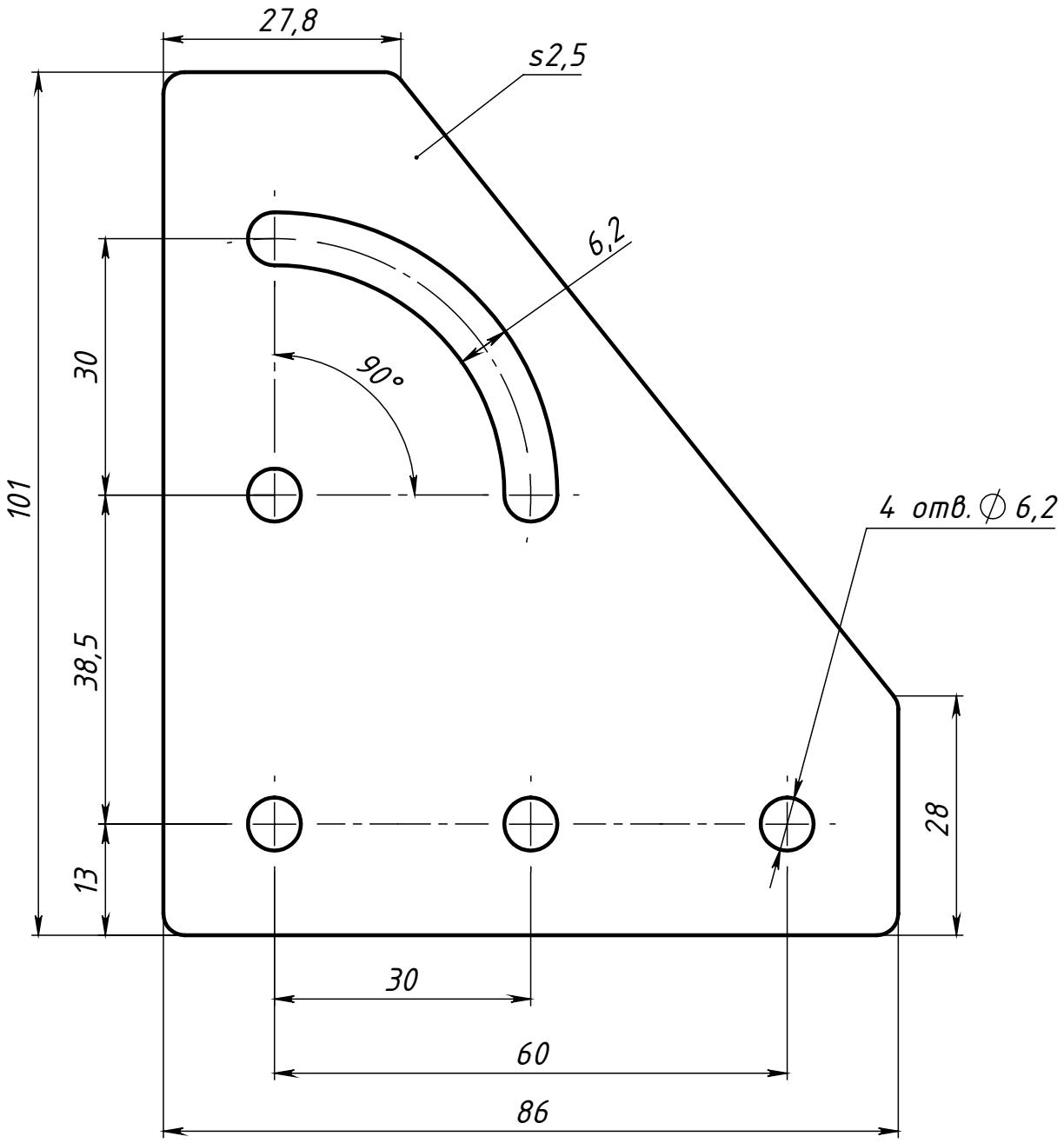

Неуказанные радиусы скруглений 2.5 мм.

					F46		
Изм.	Лист	№ докум.	Подп.	Дата	Г-соединитель поворотный 90х105, паз 8	Лит. / Масса 117 г / Масштаб 1.3:1	
Разраб.		Терёхин С.				Лист / Листов 1	
Пров.		Карпов Д.					
Т. контр.							
Н. контр.					Сталь	СОБЕРИЗАВОД	
Утв.							

Перв. примен. | Справ. № | Подп. и дата | Инв. № дубл. | Взам. инв. № | Подп. и дата | Инв. № подл.

Шифр: | Копировал | Формат А4

Файл: F46 Г-соединитель поворотный 90х105, паз 8