B383

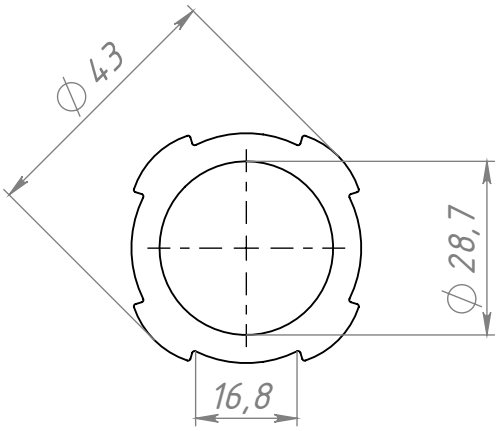

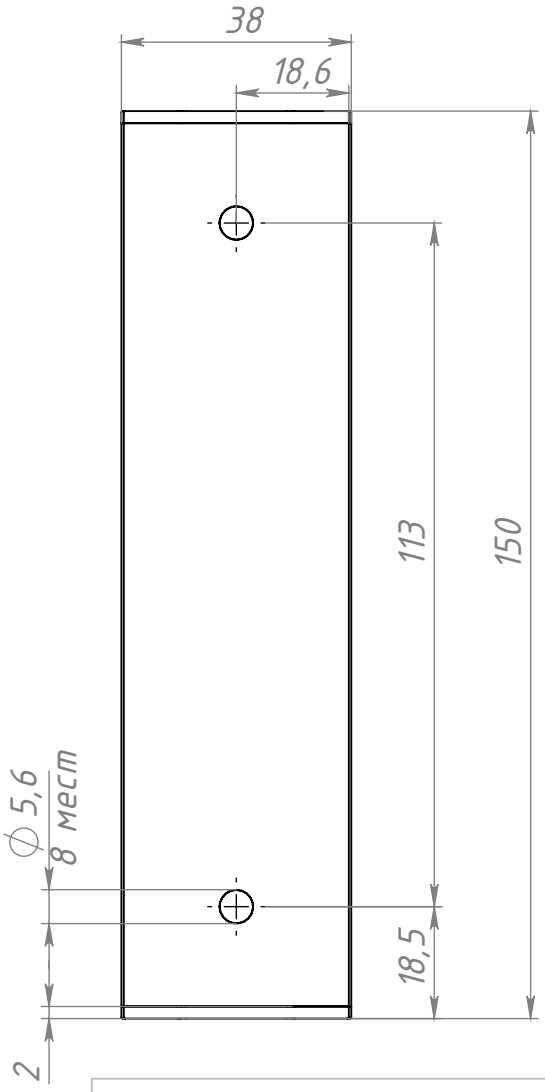

B383

Изм.	Лист	№ докум.	Подп.	Дата	Адаптер Ф43х150мм, скользящий и крутящийся по трубе Ф28	Лит.	Масса: 116 г	Масштаб: 1:1.25
Разраб.		Хнычкин М.				Лист	Листов 1
Пров.		Терёхин С.					
Т. контр.							
Н. контр.							
Утв.							

СОБЕРИ ЗАВОД
КОНСТРУКЦИОННЫЙ ПРОФИЛЬ

Перв. примен.

Справ. №

Подп. и дата

Инв. № дубл.

Взам. инв. №

Подп. и дата

Инв. № подл.

Шифр:

Копировал

Формат А4

Файл: B383 Адаптер Ф43х150мм, скользящий и крутящийся по трубе Ф28