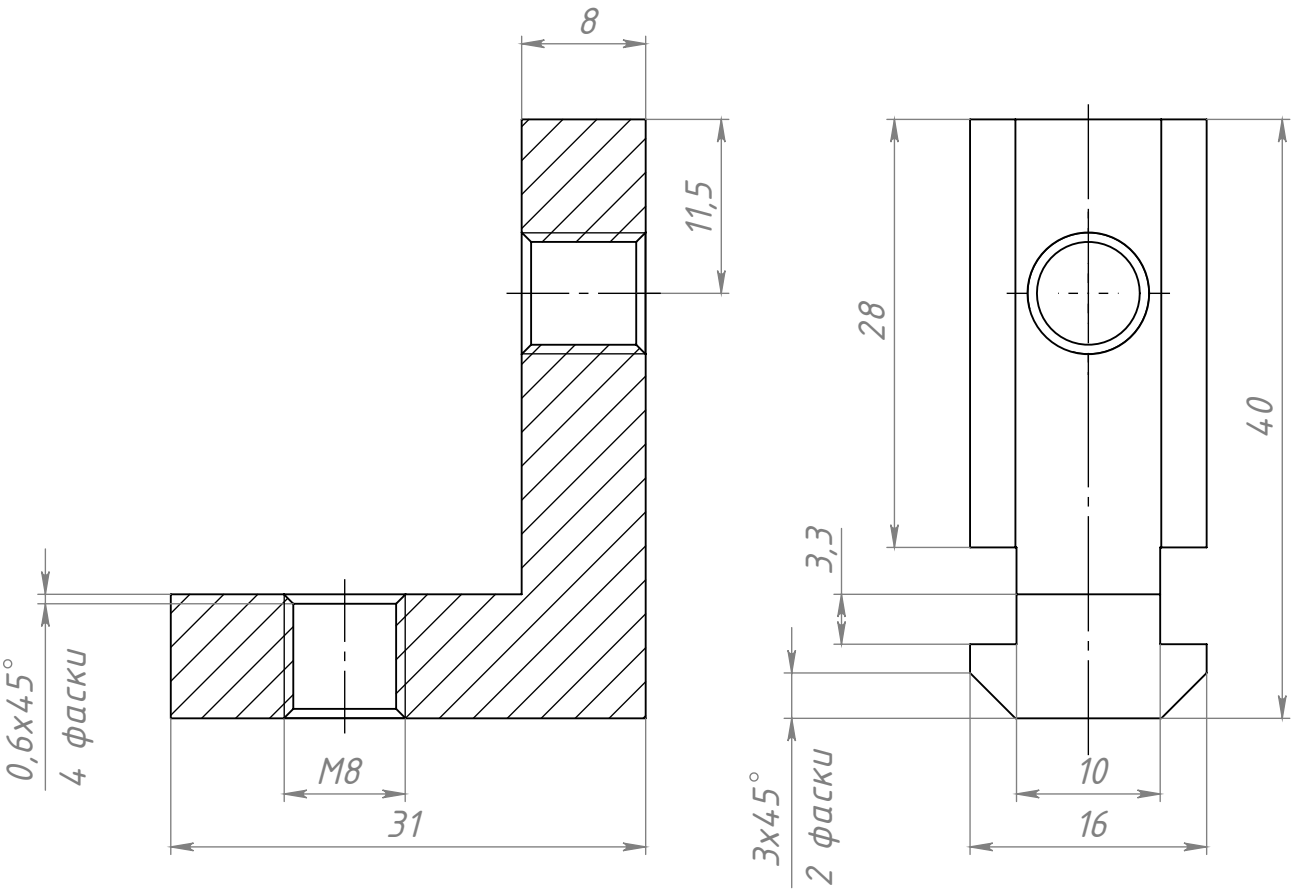

С399

Изм.	Лист	№ докум.	Подп.	Дата
Разраб.		Муноз М.А.		20.11.2026
Пров.		Муноз М.А.		20.11.2026
Т. контр.				
Н. контр.				
Утв.				

Внутренний угловой соединитель 10-В, паз 10

Лит.	Масса	Масштаб
	0.043	2:1

Лист	Листов 1

Сталь

СОБЕРИ ЗАВОД
КОНСТРУКЦИОННЫЙ ПРОФИЛЬ

Шифр:

Копировал

Формат А4

Перв. примен.

Справ. №

Подп. и дата

Инв. № дубл.

Взам. инв. №

Подп. и дата

Инв. № подл.

Файл: С399 Внутренний угловой соединитель 10-В, паз 10