А378

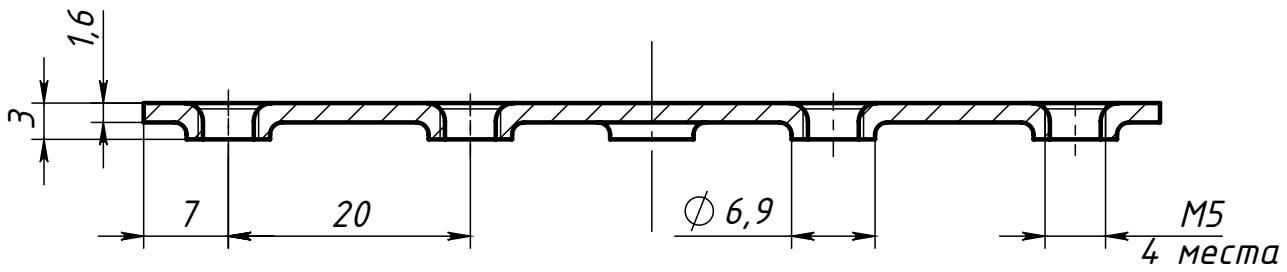

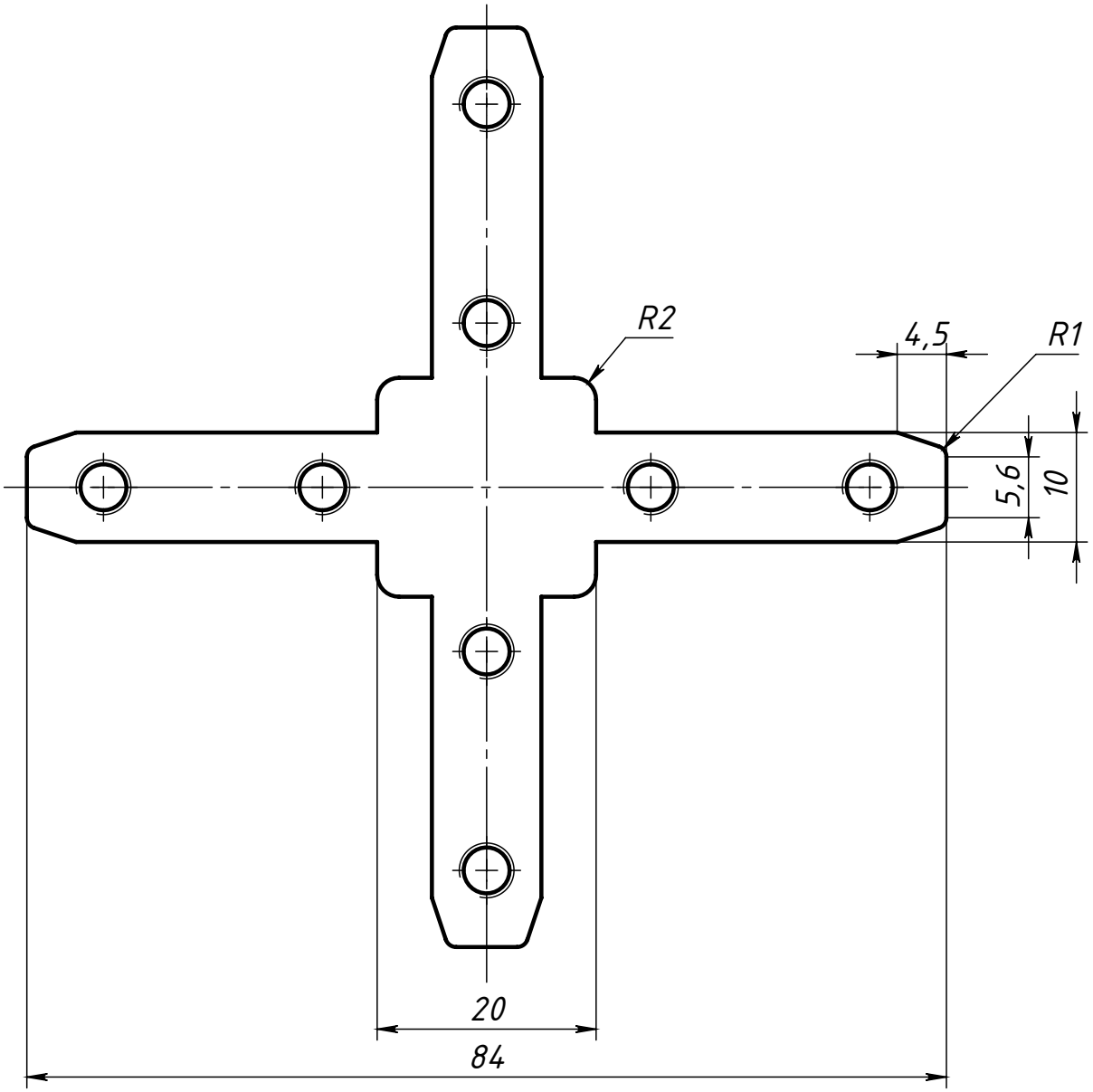

					А378		
Изм.	Лист	№ докум.	Подп.	Дата	4-ех сторонний внутренний соединитель, паз 6	Лит.	Масса	Масштаб
Разраб.		Терёхин С.						1.6:1
Пров.		Карпов Д.				Лист	Листов 1	
Т. контр.							
Н. контр.					Сталь	СОБЕРИЗАВОД	
Утв.							

Перв. примен.

Справ. №

Подп. и дата

Инв. № дубл.

Взам. инв. №

Подп. и дата

Инв. № подл.

Файл: А378 4-ех сторонний внутренний соединитель, паз 6

Шифр: Копировал Формат А4