SNSD.30.50.38.

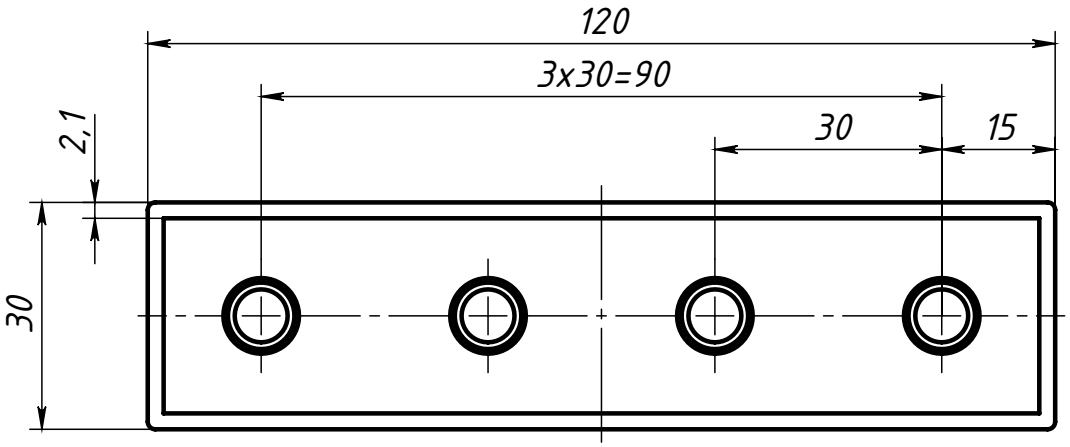

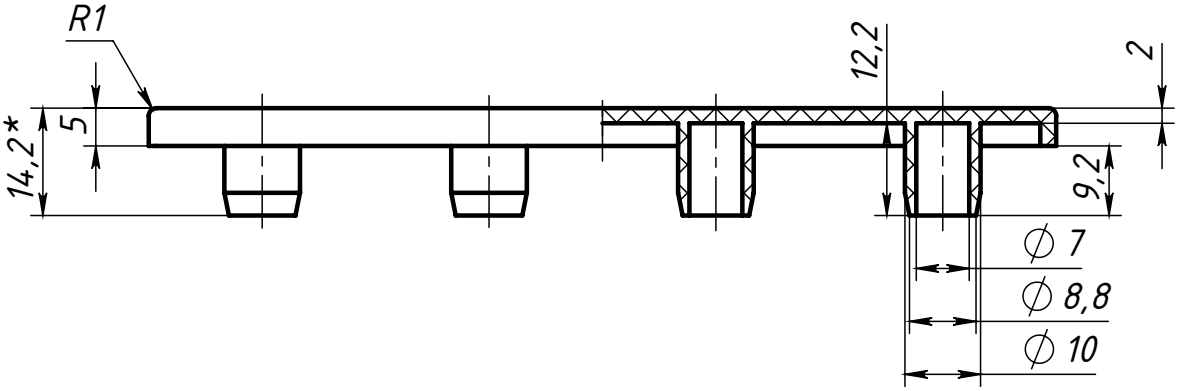

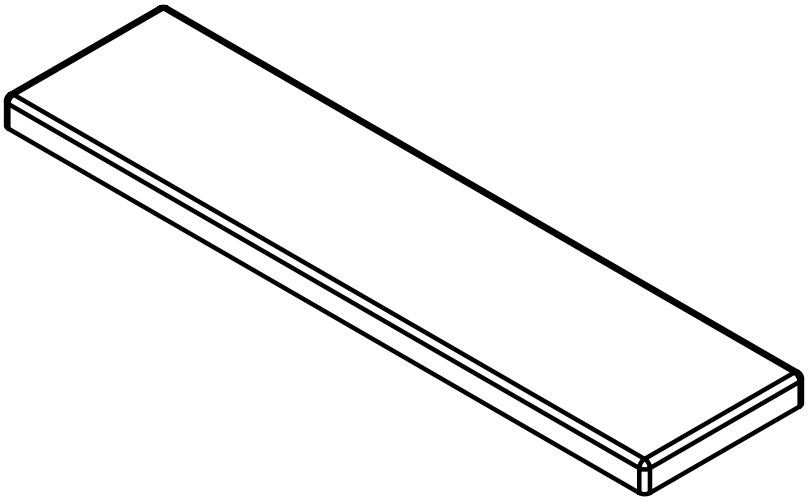

Изм.	Лист	№ докум.	Подп.	Дата	SNSD.30.50.38.		
Разраб.		Амангалиев Д.			Заглушка торцевая 30 x 120(E12)	Лит.	Масса: 11.0 г	Масштаб: 1:1
Пров.		Петров И.				Лист	Листов 1
Т. контр.							
Н. контр.					АБС-пластик	soberizavod.ru	
Утв.							

Перв. примен. | Справ. № | Подп. и дата | Инв. № дубл. | Взам. инв. № | Подп. и дата | Инв. № подл.

Шифр: | Копировал | Формат A4

Файл: SNSD.30.50.38. Заглушка торцевая 30 x 120(E12)