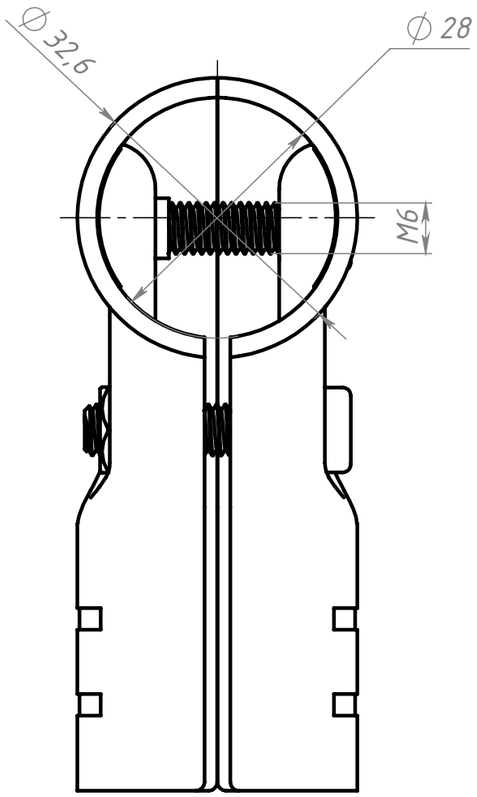

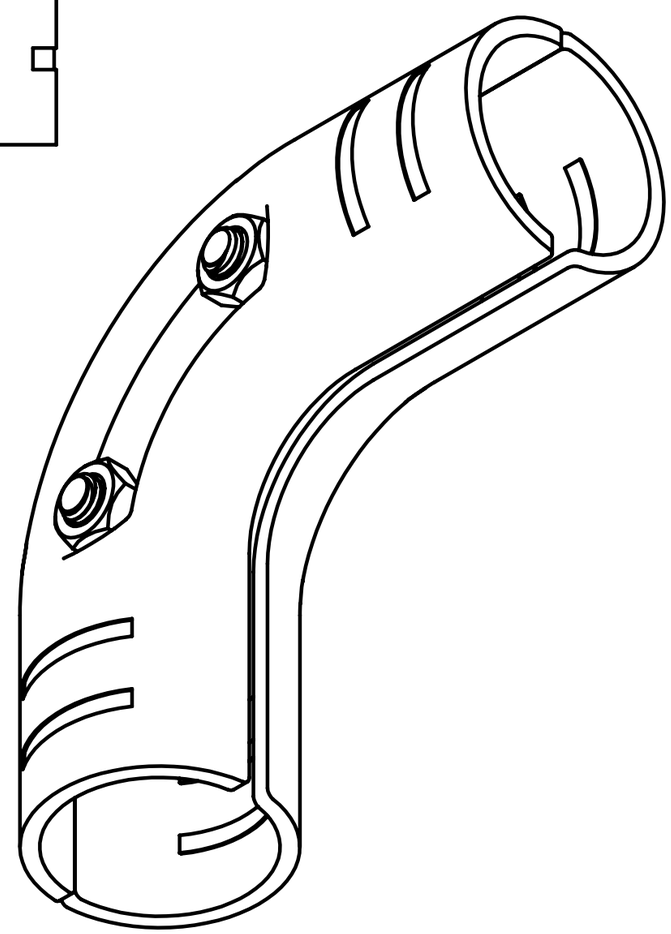

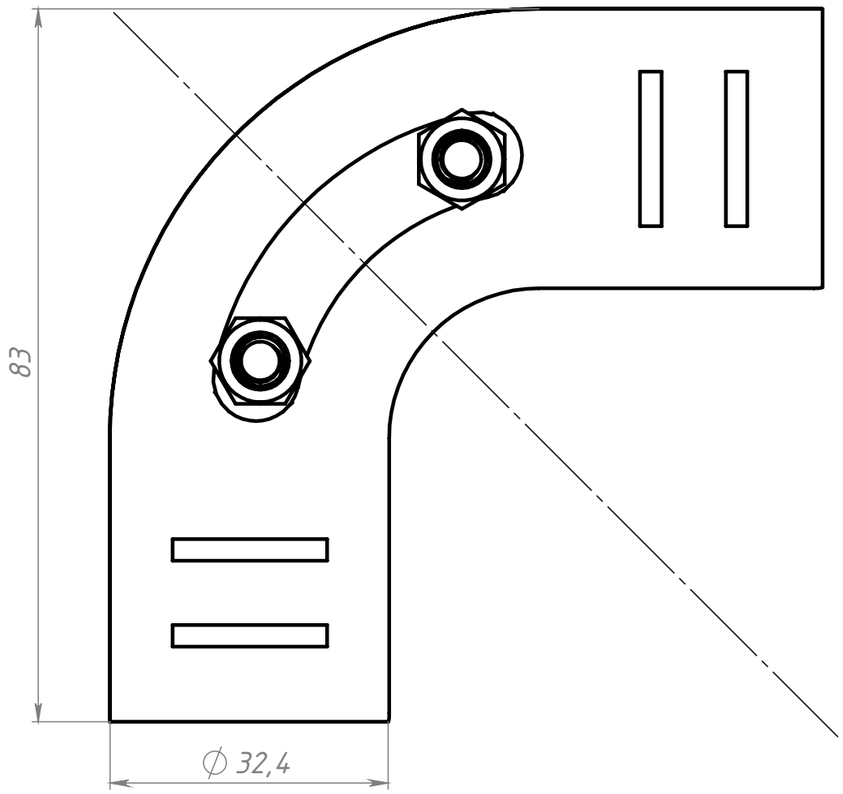

					В311		
Изм.	Лист	№ докум.	Подп.	Дата	Соединитель трубный, Ф28, 17В	Лит.	Масса: 0.22 / Масштаб: 1.4:1
Разраб.		Терёхин С.					
Пров.		Терёхин С.					
Т. контр.							
Н. контр.					Сталь	СОБЕРИЗАВОД	
Утв.							

Перв. примен. | Справ. № | Подп. и дата | Инв. № дубл. | Взам. инв. № | Подп. и дата | Инв. № подл.

Шифр: | Копировал | Формат А3

Файл: В311 Соединитель трубный, Ф28, 17В