B379

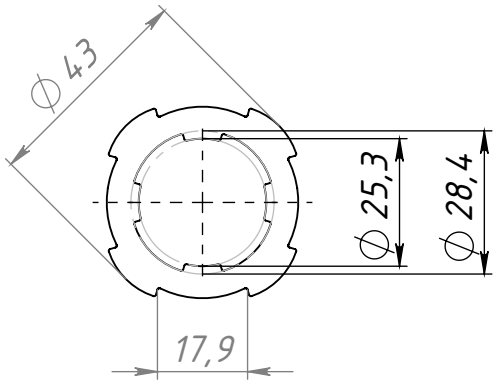

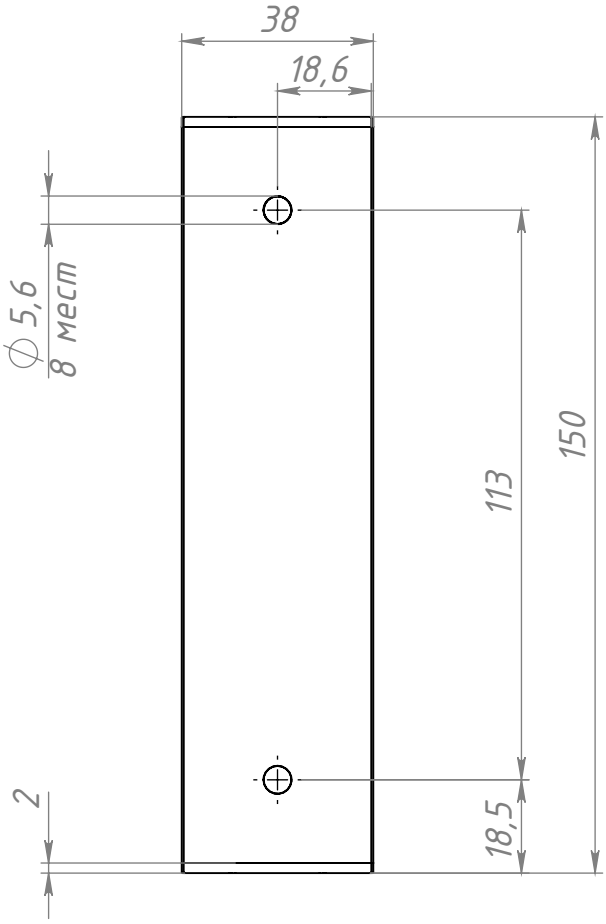

					B379		
Изм.	Лист	№ докум.	Подп.	Дата	Адаптер Ф43х150мм, скользящий по трубе Ф28	Лит.	Масса: 0.12 / Масштаб: 1:1.5
Разраб.		Хнычкин М.				Лист	Листов 1
Пров.		Терёхин С.					
Т. контр.							
Н. контр.							
Утв.							

СОБЕРИ ЗАВОД КОНСТРУКЦИОННЫЙ ПРОФИЛЬ

Перв. примен. | Справ. № | Подп. и дата | Инв. № дубл. | Взам. инв. № | Подп. и дата | Инв. № подл.

Шифр: | Копировал | Формат А4

Файл: B379 Адаптер Ф43х150мм, скользящий по трубе Ф28