B753

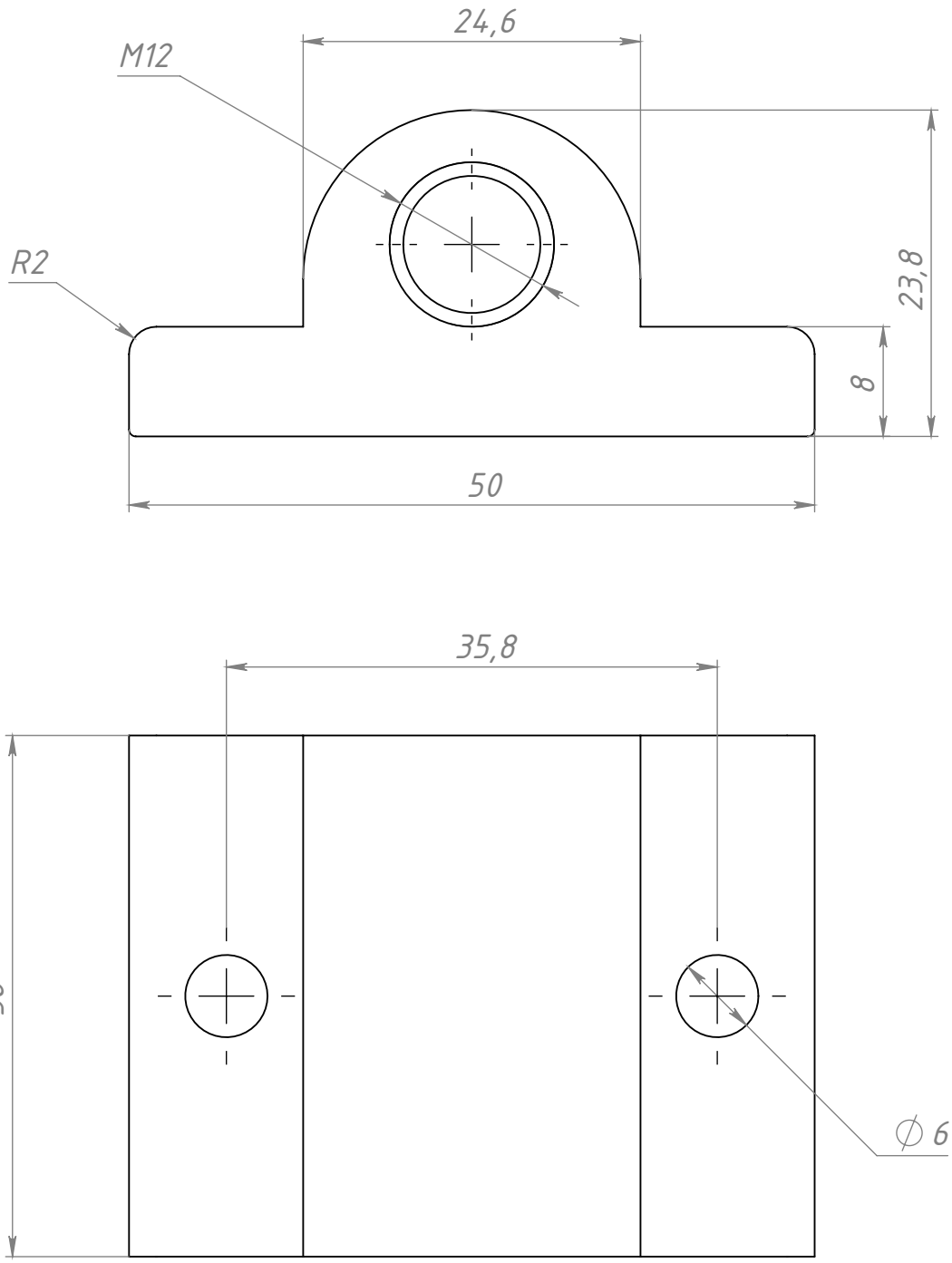

					B753		
Изм.	Лист	№ докум.	Подп.	Дата	Круглый адаптер 40 для опоры M12	Лит. / Масса / Масштаб	56 г / 2:1
Разраб.		Хнычкин М.				Лист / Листов 1	
Пров.		Терёхин С.					
Т. контр.					Алюминий	СОБЕРИ ЗАВОД КОНСТРУКЦИОННЫЙ ПРОФИЛЬ	
Н. контр.							
Утв.							

Перв. примен.

Справ. №

Подп. и дата

Инв. № дубл.

Взам. инв. №

Подп. и дата

Инв. № подл.

Шифр: Копировал Формат А4

Файл: B753 Круглый адаптер 40 для опоры M12