443UPL

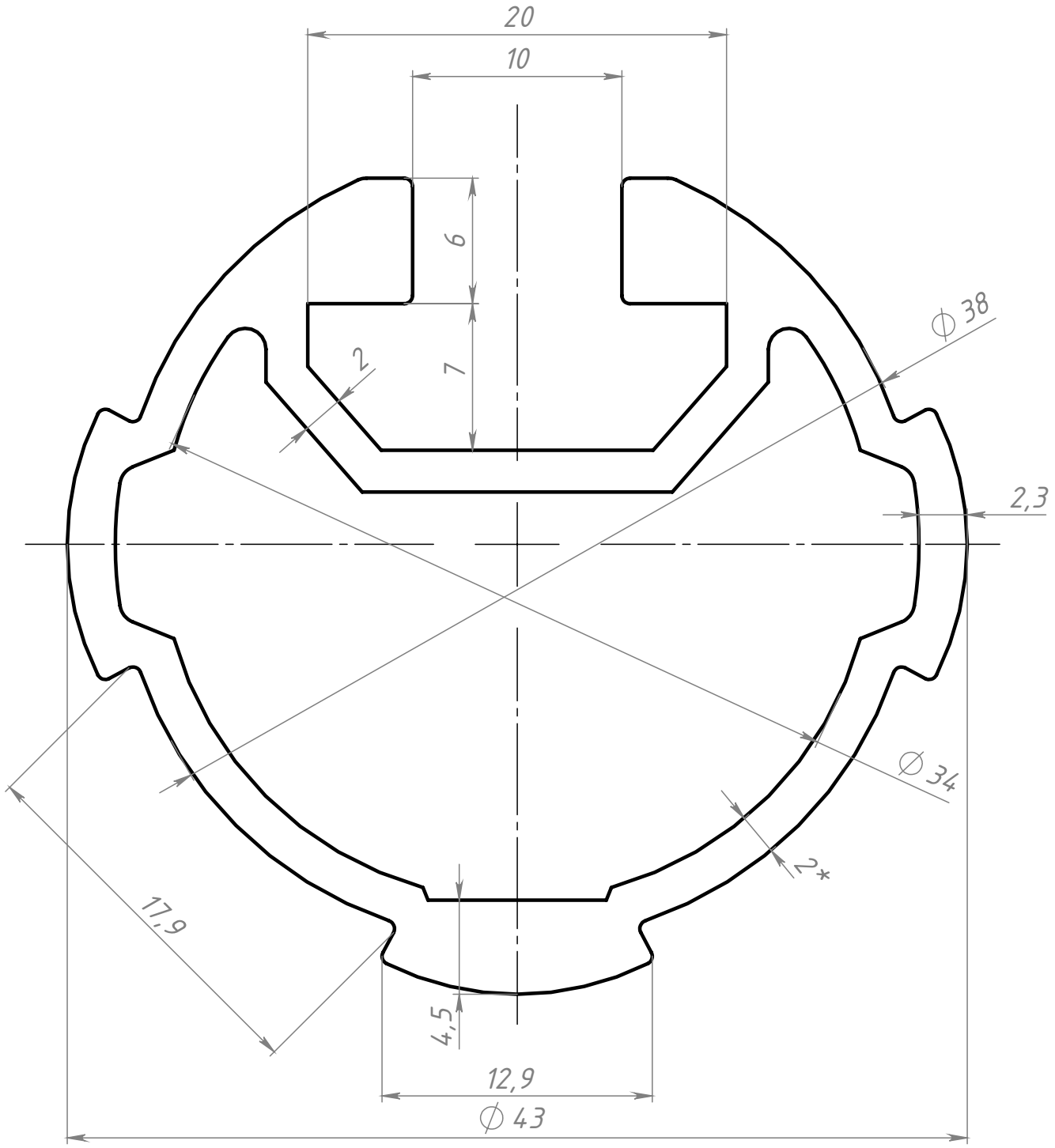

*Размеры для справок.

443UPL

Изм.	Лист	№ докум.	Подп.	Дата
Разраб.		Терёхин С.		
Пров.		Терёхин С.		
Т. контр.				
Н. контр.				
Утв.				

Профиль трубный Ф43 с пазом 10мм (Ан. серебро)

Лит.	Масса	Масштаб
	0.99	3.5:1
Лист	Листов 1	

6060-Т6

СОБЕРИЗАВОД

Перв. примен. | Справ. № | Подп. и дата | Инв. № дубл. | Взам. инв. № | Подп. и дата | Инв. № подл.

Шифр: | Копировал | Формат А4

Файл: 443UPL Профиль трубный Ф43 с пазом 10мм (Ан. серебро)