C348

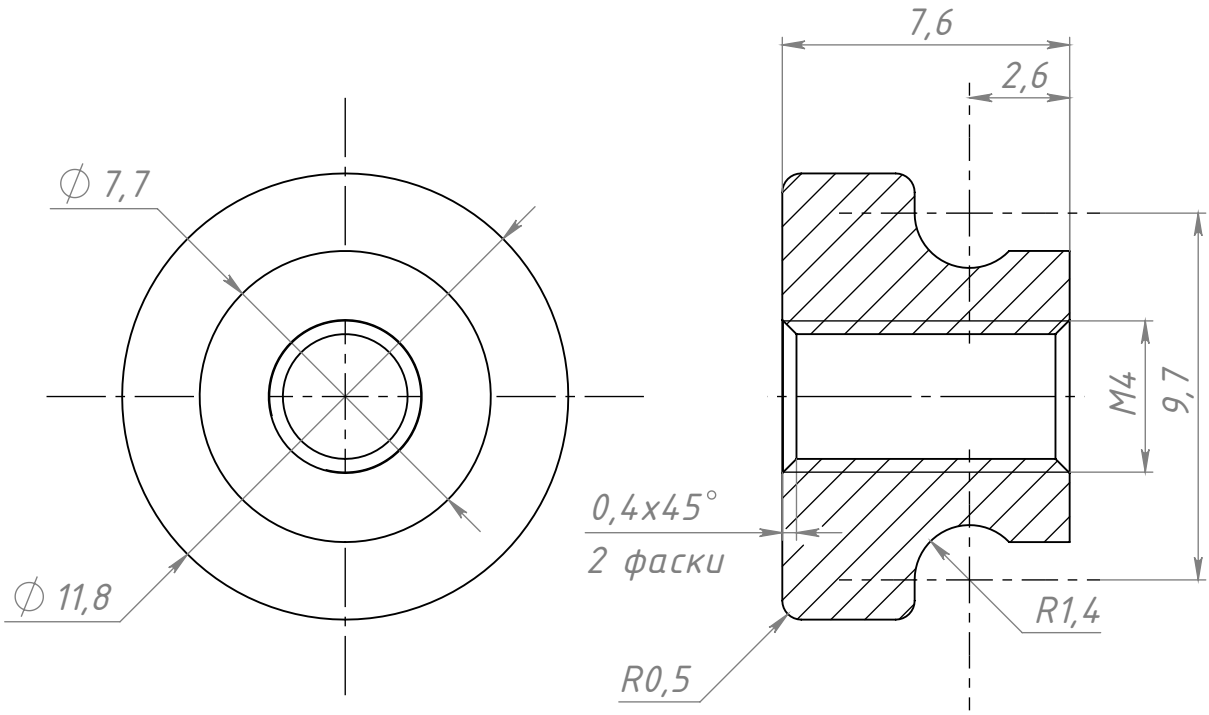

C348

Изм.	Лист	№ докум.	Подп.	Дата
Разраб.		Муноз М.А.		13.11.2026
Пров.		Муноз М.А.		13.11.2026
Т. контр.				
Н. контр.				
Утв.				

Цинковая ручка с накаткой М4

Цинк + сталь

Лит.	Масса	Масштаб
	0.004	5:1

Лист | Листов 1

СОБЕРИ ЗАВОД
КОНСТРУКЦИОННЫЙ ПРОФИЛЬ

Перв. примен.

Справ. №

Подп. и дата

Инв. № дубл.

Взам. инв. №

Подп. и дата

Инв. № подл.

Шифр:

Копировал

Формат А4

Файл: C348 Цинковая ручка с накаткой М4