A258

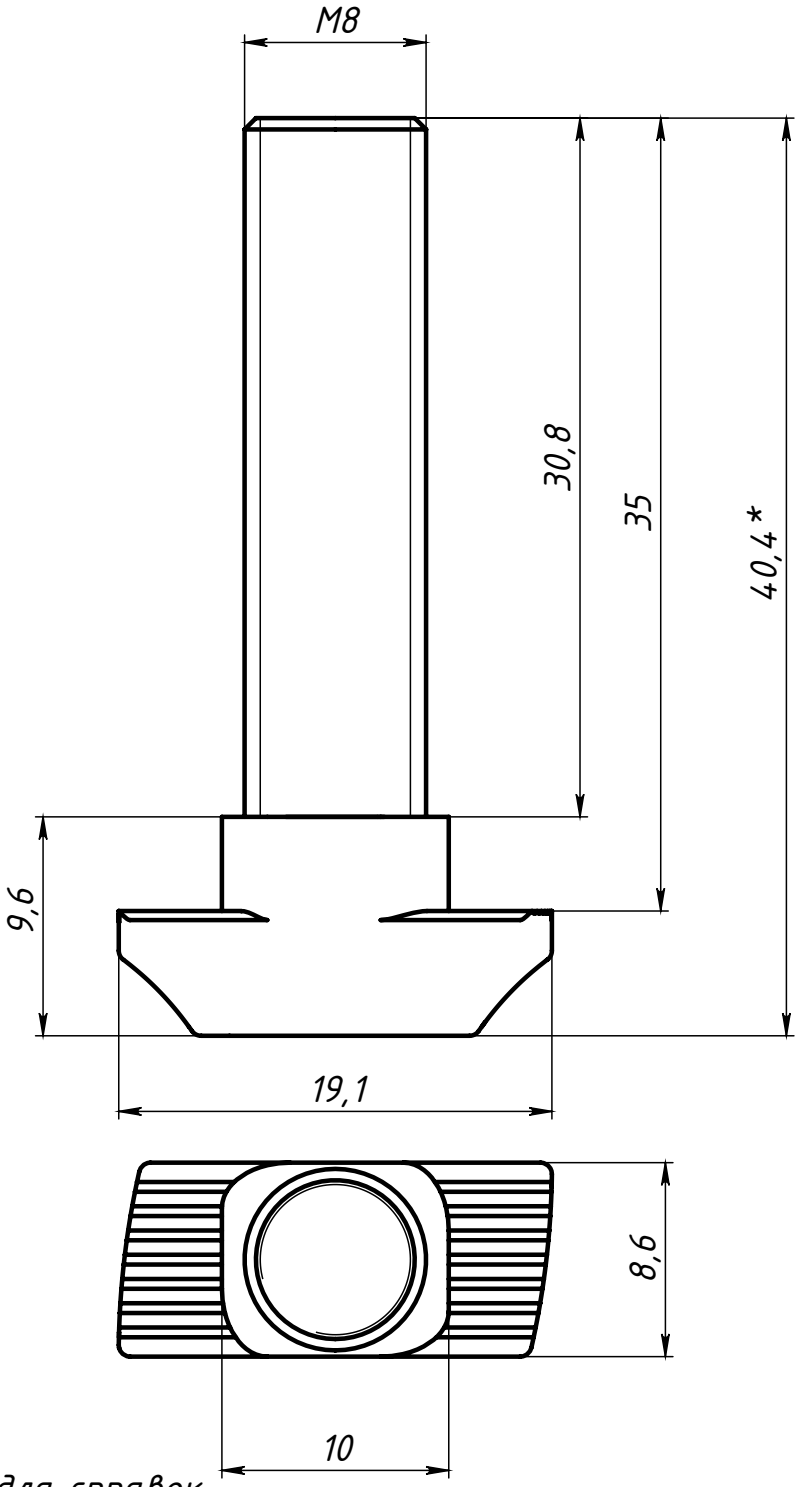

1 *Размеры для справок.
2 Неуказанные радиусы скруглений 0.5 мм.

Изм.	Лист	№ докум.	Подп.	Дата
Разраб.		Терёхин С.		
Пров.		Карпов Д.		
Т. контр.				
Н. контр.				
Утв.				

A258

Т-болт
M8x35, паз 10

Лит.	Масса	Масштаб
	17.10 г	3:1
Лист	Листов 1	

Сталь

СОБЕРИЗАВОД

Перв. примен.
Справ. №
Подп. и дата
Инв. № дубл.
Взам. инв. №
Подп. и дата
Инв. № подл.

Файл: A258 Т-болт M8x35, паз 10

Шифр: Копировал Формат A4