B231

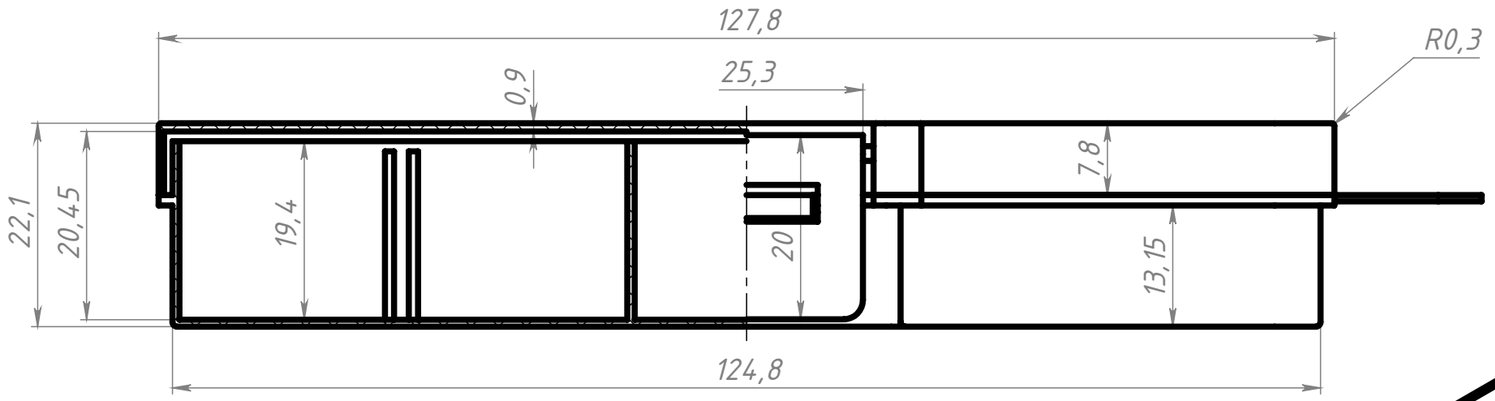

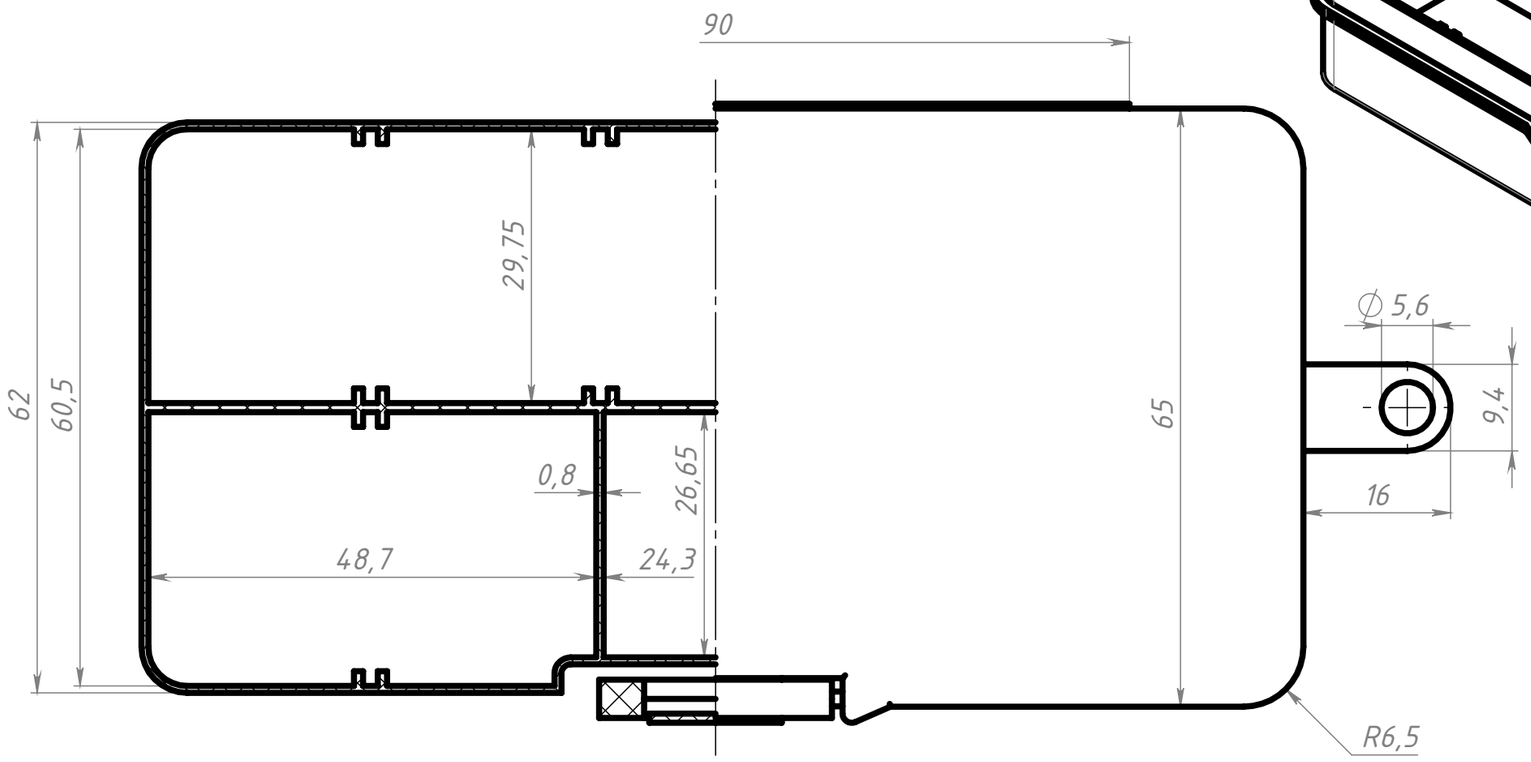

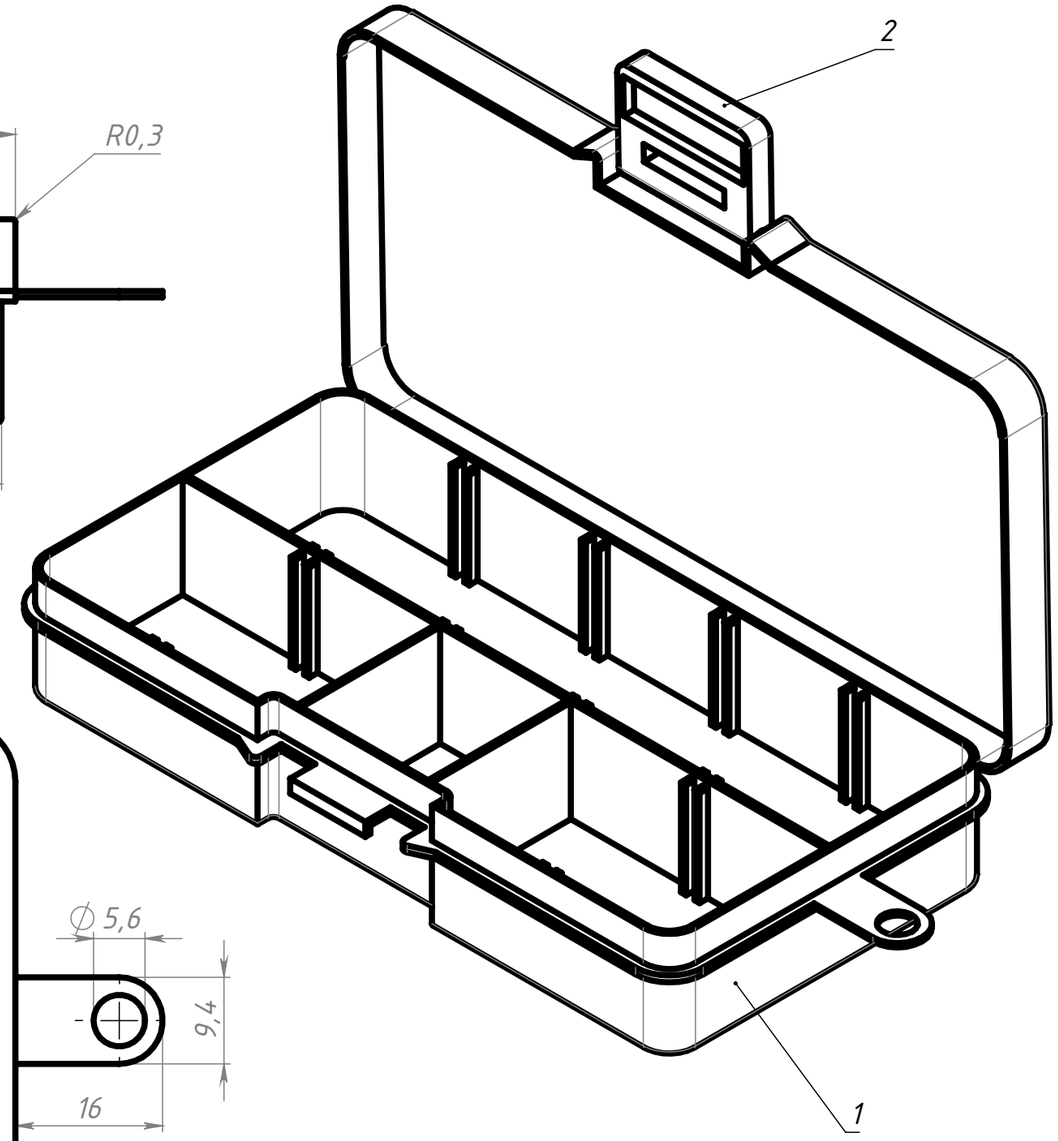

ПОЗИЦИЯ	ОБОЗНАЧЕНИЕ	К-ВО
1	B231 Ёмкость	1
2	B231 Защёлка	1

Изм.	Лист	№ докум.	Подп.	Дата	B231		
Разраб.		Терёхин С.			Контейнер пластиковый с крышкой с разделителями 132x72x23	Лит.	Масса: 24.1 г	Масштаб: 1.5:1
Пров.		Карпов Д.				Лист	Листов 1
Т. контр.							
Н. контр.					Полипропилен	СОБЕРИЗАВОД	
Утв.							

Версия: Копировал Формат А3

Перв. примен. | Справ. № | Подп. и дата | Инв. № дубл. | Взам. инв. № | Подп. и дата | Инв. № подл.

Файл: B231 Контейнер пластиковый с крышкой с разделителями 132x72x23