B787

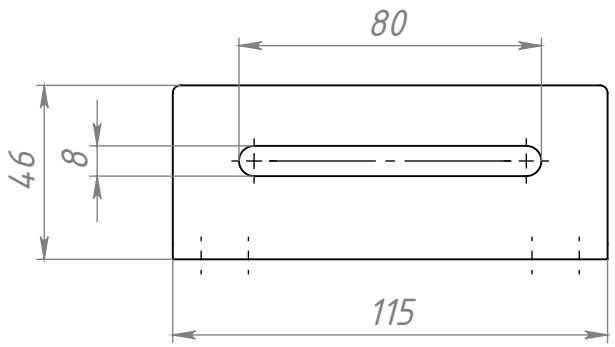

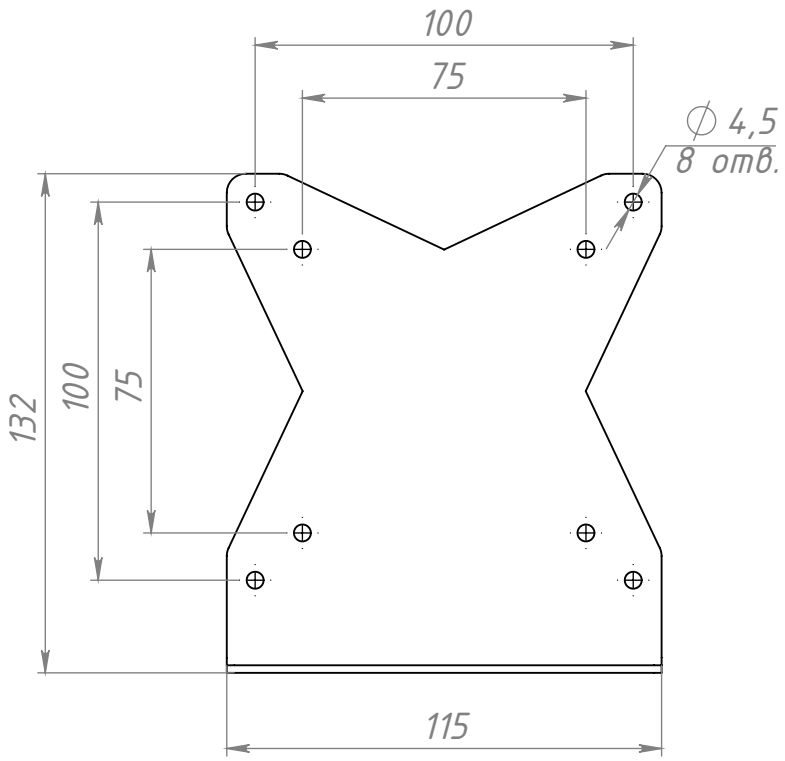

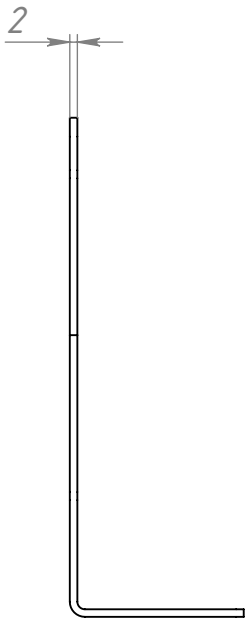

					B787		
Изм.	Лист	№ докум.	Подп.	Дата	Кронштейн под монитор (черный)	Лит.	Масса: 0.26 / Масштаб: 1:2
Разраб.		Терёхин С.				Лист	Листов 1
Пров.		Терёхин С.					
Т. контр.							
Н. контр.					08ПС	СОБЕРИ ЗАВОД КОНСТРУКЦИОННЫЙ ПРОФИЛЬ	
Утв.							

Перв. примен. | Справ. № | Подп. и дата | Инв. № дубл. | Взам. инв. № | Подп. и дата | Инв. № подл.

Шифр: | Копировал | Формат А4

Файл: B787 Кронштейн под монитор (черный)